Chicago Pneumatic

Operator's Manual

CP6500 series

1/2" Impact Wrench
Model C

WARNING

To reduce risk of injury, everyone using, installing, repairing, maintaining, changing accessories on, or working near this tool must read and understand these instructions, as well as separately provided safety instructions part number 6159948710, before performing any such task.

CA156653 Rev 10 _10/2015

Air Diagram:

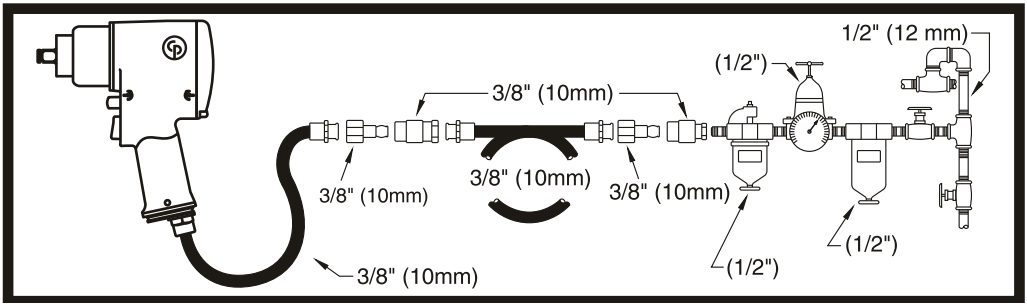

Fig. 01

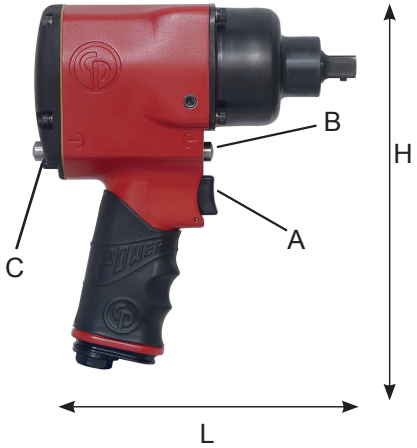

Fig. 02

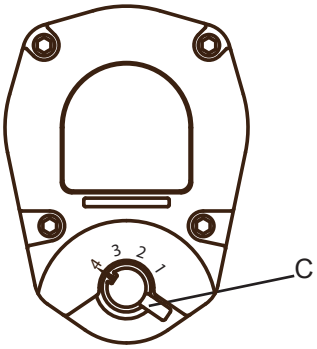

Fig. 03

Model	Drive	Torque		Speed	Weight	Dimension L x W x H	Air Consumtion		Inner Hose Dia.	Air Inlet	Sound pressure L_{pA}	Sound-power L_{wA}	Vibrations	
		Working	Max				Average	continu-ous					a_h	k
	1	2		3	4	5	6		7	8	9		10	11
	[inch]	[ft.lbs] [Nm]	[ft.lbs] [Nm]	[min-1]	[lb] [kg]	mm	[SCFM] [Nl/s]		[inch] [mm]	[inch]	dB(A)	dB(A)	m/s²	m/s²
CP6500-RS	1/2"	125-502 170-680	625 850	6400	5.8 2.7	180x70x210	6.25 2.95	25 11.8	3/8" 10	1/4	96	107	8	2.5
CP6500-RSR	1/2"	125-502 170-680	625 850	6400	5.8 2.7	180x70x210	6.25 2.95	25 11.8	3/8" 10	1/4	96	107	8	2.5

1.Technical Data

Model	Drive	Torque		Speed	Weight	Dimension L x W x H	Air Consumption		Inner Hose Dia.	Air Inlet	Sound pressure L_{pA}	Sound power L_{wA}	Vibrations	
		Working	Max				Average	continuous					a_{hd}	k
	1	2		3	4	5	6		7	8	9		10	11
	[inch]	[ft.lbs] [Nm]	[ft.lbs] [Nm]	[min-1]	[lb] [kg]	[inch.] [mm]	[SCFM] [Nl/s]		[inch] [mm]	[inch.]	[dB(A)]	[dB(A)]	[m/s²]	[m/s²]

max. pressure 6.3bar(90psi)

a_h : Vibration level, **k** Uncertainty ; L_{pA} Sound pressure dB(A), K_{pA} = K_{WA} = 3 dB Uncertainty .

Declaration of noise and vibration statement (ISO 15744 and ISO 28927-2)

These declared values were obtained by laboratory type testing in accordance with the stated standards and are suitable for comparison with the declared values of other tools tested in accordance with the same standards. These declared values are not adequate for use in risk assessments and values measured in individual work places may be higher. The actual exposure values and risk of harm experienced by an individual user are unique and depend upon the way the user works, the workpiece and the workstation design, as well upon the exposure time and the physical condition of the user. We, CHICAGO PNEUMATIC TOOLS , cannot be held liable for the consequences of using the declared values, instead of values reflecting the actual exposure, in an individual risk assessment in a work place situation over which we have no control. This tool may cause hand-arm vibration syndrome if its use is not adequately managed. An EU guide to managing hand-arm vibration can be found at www. pneurop.eu/uploads/documents/pdf/PN3-02-NV_Declaration_info_sheet_0111.pdf. We recommend a programme of health surveillance to detect early symptoms which may relate to noise or vibration exposure, so that management procedures can be modified to help prevent future impairment.

2. Machine type(s)

- This product is designed for installing and removing threaded fasteners in wood, metal and plastic. No other use permitted. For professional use only.
- Please read the instructions carefully before starting the machine.

3. Mounting instruction

- Connect device as shown in Fig. 01 to a clean and dry air supply.
- Fix the accessories properly to the tool.
- To start the machine, pull the trigger (A). Machine speed is increase by increasing pressure on the trigger. Release the trigger to stop.

⚠ Use the reverse switch (B) only when the drive spindle comes to a complete stop. Changing the speed before the drive spindle stops may damage the machine.

- To switch rotation, push the switch (B) as shown in Fig. 02
- To adjust output power, turn the regulator (C) as shown in Fig. 03.

4. Lubrication

Motor

- Use an air line lubricator with SAE #10 oil, adjusted to two drops per minute. If an air line lubricator cannot be used, add air motor oil to the inlet once a day.

Recommended lubricant : CP Oil Protecto-lube
- 4 oz (0.12l) P/N: CA149661 (Air Tool oil)
- 20.8 oz (0.591l) P/N: CA000046 (Air Tool oil)
- 1gal (3.8l) P/N: P089507 (Airoilene oil)

Clutch

- Check clutch oil once each month. Use 3/4 oz. (22ml) of SAE #30 oil or equivalent.

5. Maintenance instruction

- **Follow local country environmental regulations for safe handling and disposal of all components.**
- Maintenance and repair work must be carried out by qualified personnel using only original spare parts. Contact the manufacturer or your nearest authorised dealer for advice on technical service or if you require spare parts.
- Always ensure that the machine is disconnected from energy source to avoid accidental operation.
- High wear parts are underlined in the parts list.
- To keep downtime to a minimum, the following service kits are recommended :

Tune-up kit : see part list

6. Disposal

- The disposal of this equipment must follow the legislation of the respective country.
- All damaged, badly worn or improperly functioning devices MUST BE TAKEN OUT OF OPERATION.
- **Repair only by technical maintenance staff.**

7. EC Declaration of conformity

We : **CHICAGO PNEUMATIC Tool Co. LCC - 1800 Overview Drive Rock Hill, SC 29730 - USA**
Machine type(s) : **impact wrench**
Declare that the product(s) : **CP6500RS & CP6500-RSR** Serial Number : **000001 - 99999**
Origin of the product : **Japan**
is in conformity with the requirements of the council Directives on the approximation of the laws of the Member States relating : to “Machinery“ **2006/42/EC (17/05/2006)**
applicable harmonised standard(s) : **EN ISO 11148-6:2012**

Name and position of issuer : **Pascal Roussy (R&D Manager)**

Place & Date : **Saint-Herblain, 28/10/2015**
Technical file available from EU headquarter. Pascal Roussy R&D manager CP Technocenter 38, rue Bobby Sands - BP10273 44800 Saint Herblain - France

Copyright 2015, Chicago Pneumatic Tool Co. LLC
All rights reserved. Any unauthorized use or copying of the contents or part thereof is prohibited. This applies in particular to trademarks, model denominations, part numbers and drawings. Use only authorized parts. Any damage or malfunction caused by the use of unauthorized parts is not covered by Warranty or Product Liability.

1.Technische Daten

	Antrieb	Drehmoment		Drehzahl	Gewicht	Abmessungen L x W x H	Luftverbrauch		Schlauch Ø innen	Lufteinlass	Schalldruck L_{pA}	Schallleistung L_{wA}	Vibrationen	
		Arbeitend	Max				Durchschn.	kontin.					a_{hd}	k
Modell					lb/kg									
	1	2		3	4	5	6		7	8	9		10	11
	[Zoll]	[ft.lbs] [Nm]	[ft.lbs] [Nm]	[min-1]	[lb] [kg]	[Zoll.] [mm]	[SCFM] [Nl/s]		[Zoll] [mm]	[Zoll.]	[dB(A)]	[dB(A)]	[m/s²]	[m/s²]

max. Betriebsdruck 6,3 bar (90psi)

a_h : Vibrationspegel, **k** Unsicherheit ; L_{pA} Schalldruck dB(A), K_{pA} = K_{WA} = 3 dB Unsicherheit .

Geräuschemissions- und Vibrationsemissionserklärung (ISO 15744 and ISO 28927-2)
Diese angegebenen Werte wurden durch Laboruntersuchungen entsprechend den angeführten Normen erhalten und sind für den Vergleich mit den angegebenen Werten anderer Werkzeuge geeignet, die entsprechend derselben Normen getestet wurden. Diese angegebenen Werte sind nicht für die Verwendung in Risikobeurteilungen geeignet, und an individuellen Arbeitsplätzen gemessene Werte können höher sein. Die tatsächlichen Expositionswerte und das Gefährdungsrisiko für individuelle Nutzer sind einzigartig und hängen von der Arbeitsweise des Nutzers, dem Werkstück, dem Aufbau des Arbeitsplatzes, der Expositionszeit und dem physischen Zustand des Nutzers ab. Wir, CHICAGO PNEUMATIC TOOLS, können nicht verantwortlich gehalten werden für die Konsequenzen aus der Verwendung der erklärten Werte in einer Risikobeurteilung für eine Arbeitsplatzsituation, über die wir nicht die Kontrolle haben, anstatt von Werten, welche die tatsächliche Exposition wiedergeben. Das Werkzeug kann ein Hand-Arm-Vibrationssyndrom verursachen, wenn es nicht angemessen genutzt wird. Eine EG-Richtlinie für die Handhabung von Hand-Arm-Vibration ist unter www.pneurop.eu/uploads/documents/pdf/PN3-02-NV_Declaration_info_sheet_0111.pdf zu finden. Wir empfehlen ein Programm der Gesundheitsüberwachung zur Erkennung frühzeitiger Symptome, die mit der Exposition von Lärm oder Vibrationen zusammenhängen können, damit die Handhabungsverfahren modifiziert werden können, um zukünftige Schädigungen zu vermeiden.

2. Typ(en)

- Dieses Produkt ist für die Installation und das Entfernen von Gewindebefestigungsmitteln in Holz, Metall und Kunststoff ausgelegt. Keine andere Verwendung zulässig. Nur für professionelle Verwendung.
- Bitte lesen Sie die Anweisungen sorgfältig durch, bevor Sie die Maschine starten.

3. Montageanleitung

- Schließen Sie das Gerät wie in Abb.01 an eine saubere und trockene Druckluftquelle an.
- Bringen Sie das Zubehör richtig am Werkzeug an.
- Um die Maschine zu starten, muss der Auslöser (A) gezogen werden. Der Druck auf den Abzug bestimmt die Geschwindigkeit des Motors. Um die Maschine zu stoppen, den Auslöser wieder freigeben.

⚠ Den Umkehrschalter (B) nur verwenden, nachdem die Antriebsspindel vollkommen angehalten hat. Änderung der Drehrichtung vor Halt der Spindel kann die Maschine beschädigen.

- Zum Umstellen der Drehrichtung drücken Sie den Schalter (B), wie in Abb. 02 gezeigt.
- Zum Einstellen der Ausgangsleistung drehen Sie den Regler (C), wie in Abb. 03 gezeigt.

4. Schmierung

Motor

- Verwenden Sie einen Luftöler mit SAE # 10 Öl, der auf bis zu zwei Tropfen pro Minute eingestellt ist. Falls kein Luftöler verwendet werden kann, ölen Sie den Einlass 1 Mal täglich mit Druckluft-Motoröl.

Empfohlenes Schmiermittel : CP Oil Protecto-lube
- 4 oz (0.12l) P/N: CA149661 (Air Tool oil)
- 20.8 oz (0.591l) P/N: CA000046 (Air Tool oil)
- 1gal (3.8l) P/N: P089507 (Airoilene oil)

Kupplung

- Überprüfen Sie das Kupplungsfett einmal pro Monat. Benutzen Sie 22 ml SAE #30 Öl oder entsprechendes Öl.

5. Wartungsanweisungen

- **Beachten Sie die örtlichen Umweltvorschriften für eine sichere Handhabung und Entsorgung aller Bauteile.**
- Wartungs- und Reparaturarbeiten sind durch qualifiziertes Personal bei ausschließlicher Verwendung von Original-Ersatzteilen durchzuführen. Wenden Sie sich an den Hersteller oder Ihren nächsten Vertragshändler für Beratung in technischen Fragen oder bei Bedarf an Ersatzteilen.
- Achten Sie immer darauf, dass die Maschine von der Energiequelle getrennt wird, um eine versehentliche Bedienung zu vermeiden.
- Teile, die einem hohen Verschleiß unterliegen, sind in der Stückliste unterstrichen.
- Um Ausfallzeiten auf ein Minimum zu beschränken, werden die folgenden Wartungssets empfohlen :

Aufrüstset : Siehe Teileliste

6.Entsorgung

- Die Entsorgung dieser Geräte muss der Gesetzgebung des jeweiligen Landes folgen.
- Alle beschädigten, stark abgenutzten oder falsch funktionierenden Geräte MÜSSEN AUSSER BETRIEB GENOMMEN WERDEN.
- **Nur von technischem Wartungspersonal zu reparieren.**

7. EG-KONFORMITÄTSERKLÄRUNG

Wir: **CHICAGO PNEUMATIC Tool Co. LCC - 1800 Overview Drive Rock Hill, SC 29730 - USA**
Typ(en) : **Schlagschrauber**
Erklären hiermit, dass das (die) Produkt(e) : **CP6500RS & CP6500-RSR** Serial Number : **000001 - 99999**
Produktherkunft : **Japan**
den Anforderungen der EG-Richtlinie zur Angleichung der Rechtsvorschriften der Mitgliedsstaaten entspricht: für “Maschinen” **2006/42/EC (17/05/2006)**
Geltende harmonisierte Norme(n): **EN ISO 11148-6:2012**

Name und Position des Ausstellers : **Pascal Roussy (R&D Manager)**

Ort und Datum : **Saint-Herblain**, **28/10/2015**
Technische Datei bei EU-Hauptbüro erhältlich. Pascal Roussy R&D manager CP Technocenter 38, rue Bobby Sands - BP10273 44800 Saint Herblain - France

Copyright 2015, Chicago Pneumatic Tool Co. LLC
Alle Rechte vorbehalten. Jede nicht ausdrücklich genehmigte Verwendung oder Vervielfältigung des Inhalts, ob ganz oder auszugsweise, ist untersagt. Dies gilt insbesondere auch für Handelsmarken, Modellbezeichnungen, Teilenummern und Zeichnungen. Nur vom Hersteller zugelassene Ersatzteile benutzen! Schäden oder Funktionsstörungen, die durch die Verwendung nicht autorisierter Teile verursacht wird, wird von der Garantie oder Produkthaftung nicht abgedeckt.

1.Données techniques

	Entraîne-ment	Couple		Vitesse	Poids	Dimensions L x W x H	Consommation d'air		Diamètre interne conduite	Admission d'air	Pression accous-tique	Puissance accoustique	Vibrations	
		En fonctionne-ment	Max				Moyenne	En continu			L_{pA}	L_{wA}	a_{hd}	k
Modèle					lb/kg	H L W								
	1	2		3	4	5	6		7	8	9		10	11
	[pouce]	[ft.lbs] [Nm]	[ft.lbs] [Nm]	[min-1]	[lb] [kg]	[pouce.] [mm]	[SCFM] [Nl/s]		[pouce] [mm]	[pouce.]	[dB(A)]	[dB(A)]	[m/s²]	[m/s²]

pression max. 6.3bar(90psi)

a_h : Niveau de vibration, **k** Incertitude ; L_{pA} Pression accoustique dB(A), K_{pA} = K_{WA} = 3 dB Incertitude .

Déclaration de niveau sonore et émissions de vibration (ISO 15744 and ISO 28927-2)

Les valeurs indiquées ont été mesurées lors d'essais en laboratoire, dans le respect des normes indiquées et elles correspondent aux valeurs déclarées des autres outils testés selon les mêmes normes, Ces valeurs indiquées ne conviennent pas à l'évaluation des risques et il est possible que les valeurs mesurées aux postes de travail individuels soient plus élevées. Les valeurs d'exposition réelles et les risques encourus par les utilisateurs individuels sont uniques et dépendent de la manière selon laquelle l'utilisateur travaille, de la pièce à usiner et de la conception du banc de travail, ainsi que du temps d'exposition et de la condition physique de l'utilisateur. Nous, CHICAGO PNEUMATIC TOOLS, ne pouvons pas être tenus responsables des conséquences de l'utilisation de valeurs déclarées, plutôt que les valeurs reflétant l'exposition effective, dans une évaluation des risques individuelle sur le lieu de travail pour lequel nous n'avons aucun contrôle. Cet outil peut provoquer un syndrome de vibrations transmise aux mains-bras s'il n'est pas manié de manière adéquate. Un guide de l'UE pour gérer les vibrations sur les mains se trouve sur www. pneurop.eu/uploads/documents/pdf/PN3-02-NV_Declaration_info_sheet_0111.pdf. Nous recommandons un programme de surveillance sanitaire pour détecter les symptômes précoces pouvant être liés à l'exposition au bruit ou aux vibrations, pour que la procédure de gestion puisse être modifiée afin d'empêcher les infirmités.

2. Type(s) de machine

- Ce produit est conçu pour l'installation et l'enlèvement des attaches filetées en bois, métal et plastique. Aucune autre utilisation n'est autorisée. Réservé à un usage professionnel.
- Veuillez lire attentivement les instructions avant de démarrer la machine.

3. Instructions de montage

- Raccordez l'appareil à une source d'alimentation en air sec et propre, selon la fig. 01.
- Installez correctement les accessoires à l'outil.
- Pour démarrer la machine, appuyez simplement sur la gâchette (A). La vitesse de la machine augmente en augmentant la pression sur la gâchette. Relâchez la gachette pour arrêter.

⚠ Utilisez le commutateur de marche (B) uniquement lorsque l'arbre d'entrainement est complètement arrêté. Changer la vitesse avant que l'arbre d'entrainement se soit arrêté peut endommager la machine.

- Pour modifier la rotation, poussez le commutateur (B) comme le montre la fig. 02.
- Pour régler la puissance de sortie, tournez le régulateur (C) comme le montre la fig. 03.

4. Lubrification

Moteur

- Utilisez un graisseur de ligne d'air à la norme d'huile SAE # 10, ajusté à deux gouttes par minute. Si un graisseur de ligne de l'air ne peut pas être utilisé, ajouter de l'huile de moteur à air à l'entrée une fois par jour.

Lubrifiant recommandé : CP Oil Protecto-lube
- 4 oz (0.12l) P/N: CA149661 (Air Tool oil)
- 20.8 oz (0.591l) P/N: CA000046 (Air Tool oil)
- 1gal (3.8l) P/N: P089507 (Airoilene oil)

Embrayage

- Vérifiez la graisse de l'embrayage une fois par mois. Utilisez 22 ml d'huile SAE #30 ou équivalente.

5. Maintenance

- **Suivez la réglementation environnementale du pays local concernant la manipulation et la mise au rebut de tous les composants.**
- Les travaux d'entretien et de maintenance doivent être réalisés par un personnel qualifié utilisant les pièces de rechange authentiques. Contactez le fabricant ou votre revendeur le plus proche pour des conseils techniques ou si vous avez besoin de pièces de rechange.
- Toujours s'assurer que la machine est déranchée de la source d'alimenation afin d'éviter tout déclenchement accidentel.
- Pièces de forte usure sont soulignées dans la liste des pièces.
- Pour minimiser les temps morts, les kits d'entretien suivants sont recommandés :

Kit de mise au point : Voir la liste des pièces

6. Mise au rebut

- La mise au rebut de cet équipement doit respecter la législation du pays concerné.
- Tous les appareils endommagés ou qui ne fonctionnent pas correctement DOIVENT ÊTRE MIS HORS SERVICE.
- **Les réparations doivent uniquement être effectuées par le personnel de maintenance.**

7. Déclaration de conformité CE

Nous : **CHICAGO PNEUMATIC Tool Co. LCC - 1800 Overview Drive Rock Hill, SC 29730 - USA**
Type(s) de machine: **Clé à chocs**
Déclarons que les produits : **CP6500RS & CP6500-RSR** Serial Number : **000001 - 99999**
Origine du produit : **Japan**
est conforme aux exigences de la directive "Machines" du conseil concernant la législation des États membres **2006/42/EC (17/05/2006)**
Norme(s) harmonisée(s) applicable(s) : **EN ISO 11148-6:2012**

Nom et fonction de l'émetteur : **Pascal Roussy (R&D Manager)**

Lieu et date : **Saint-Herblain**, **28/10/2015**
Dossier technique disponible auprès du siège social européen. Pascal Roussy R&D manager CP Technocenter 38, rue Bobby Sands - BP10273 44800 Saint Herblain - France

Copyright 2015, Chicago Pneumatic Tool Co. LLC
Tous droits réservés. Toute utilisation ou reproduction non autorisée du contenu ou d'une partie du contenu est interdite. Cette restriction s'applique en particulier aux marques de commerce, dénominations de modèle, numéros de pièces et plans. N'utiliser que des piéces homologuées. Aucun dégât ou défaut de fonctionnement résultant de l'utilisation de pièces non homologuées n'est couvert par la garantie ou la responsabilité de produits.

1.Datos técnicos

Modelo	Accionamiento	Par		Velocidad	Peso	Dimensiones L x W x H	Consumo de aire		Diámetro Ø de manguera interna	Admisión de aire	Presión sonora L_{pA}	Potencia sonora L_{wA}	Vibración	
		De trabajo	Máx.				Media	continua					a_{hd}	k
	1	2		3	4	5	6		7	8	9		10	11
	[Pulgada]	[ft.lbs] [Nm]	[ft.lbs] [Nm]	[min-1]	[lb] [kg]	[Pulgada.] [mm]	[SCFM] [Nl/s]		[Pulgada] [mm]	[Pulgada.]	[dB(A)]	[dB(A)]	[m/s²]	[m/s²]

presión máx. 6.3bar(90psi)

a_h : Nivel de vibración, **k** Incertidumbre ; L_{pA} Presión sonora dB(A), K_{pA} = K_{WA} = 3 dB Incertidumbre .

Declaración de emisiones sonoras y de vibraciones (ISO 15744 and ISO 28927-2)
Estos valores declarados se obtuvieron en pruebas de laboratorio en cumplimiento con las normas establecidas y son adecuados para compararse con los valores declarados de otras herramientas comprobadas según los mismos estándares. No son adecuados para utilizarse en evaluaciones de riesgos. Los valores medidos en lugares de trabajo individuales podrían ser más altos que los valores declarados. Los valores de exposición reales y el riesgo de daños experimentado por un usuario individual son únicos y dependen del hábito de trabajo del usuario, la pieza en la que se está trabajando y el diseño de la estación de trabajo, además del tiempo de exposición y las condiciones físicas del usuario. Nosotros, CHICAGO PNEUMATIC TOOLS, no podemos aceptar responsabilidad por las consecuencias de utilizar los valores declarados en lugar de los valores que reflejen la exposición real en una evaluación de riesgo individual y en una situación de lugar de trabajo sobre los que no tenemos ningún control. Esta herramienta puede provocar síndrome de vibración en brazo y mano si no se gestiona adecuadamente su utilización. Encontrará una guía de la UE respecto a la gestión de vibraciones transmitidas al sistema mano-brazo en www. pneurop.eu/uploads/documents/pdf/PN3-02-NV_Declaration_info_ sheet_0111.pdf. Se recomienda mantener un programa de control sanitario de detección precoz de los síntomas relacionados con la exposición a vibraciones y ruidos, con objeto de modificar los procedimientos de gestión y así evitar posibles discapacidades.

2. Tipo(s) de máquina

- Este producto está diseñado para la instalación y desmontaje de componentes roscados en madera, metal y plástico. No se permite ningún otro uso. Solo para uso profesional.
- Por favor, lea atentamente las instrucciones antes de encender la máquina.

3. Instrucciones de montaje

- Conecte el dispositivo como se indica en la fig. 1 a un suministro de aire limpio y seco.
- Acople los accesorios correctamente a la herramienta.
- Para activar el aparato, sencillamente presione el gatillo (A). La velocidad del aparato aumenta al incrementar la presión sobre el gatillo. Suelte el gatillo para detenerlo.

⚠ Utilice el interruptor de marcha inversa (B) solo cuando el eje motor se haya detenido completamente. Cambiar la velocidad antes de que se detenga el eje motor puede dañar la máquina.

- Para cambiar la rotación, pulse el interruptor (B) según se indica en la Fig. 02.
- Para ajustar la potencia de salida, gire el regulador (C) según se indica en la Fig. 03.

4. lubricación

Motor

- Utilice un lubricante de aire comprimido con aceite SAE # 10, ajustado a dos gotas por minuto. Si no se puede utilizar un lubricador de aire comprimido, añada aceite de motor de aire en la admisión una vez al día.

lubricante recomendado : CP Oil Protecto-lube
- 4 oz (0.12l) P/N: CA149661 (Air Tool oil)
- 20.8 oz (0.591l) P/N: CA000046 (Air Tool oil)
- 1gal (3.8l) P/N: P089507 (Airoilene oil)

Embrague

- Compruebe el lubricante del embrague una vez al mes. Emplee 22 ml de aceite SAE nº 30 uno equivalente.

5. Instrucciones de mantenimiento

- **Siga las regulaciones ambientales locales por países para el manejo seguro y la eliminación de todos los componentes.**
- T oda operación de mantenimiento y reparación debe ser realizada por personal cualificado y utilizando exclusivamente piezas de recambio originales. Si necesita consejos sobre asistencia técnica o piezas de recambio, contacte con el fabricante o con su distribuidor autorizado más cercano.
- Asegúrese siempre de que el equipo esté desconectado de la fuente de energía para evitar el funcionamiento accidental.
- Las piezas sometidas a mayor desgaste están subrayadas en la lista de piezas.
- Para mantener el tiempo de inactividad al mínimo, se recomiendan los siguientes kits de servicio :

Kit de ajuste : consulte la lista de piezas

6.Eliminación

- La eliminación de este equipo debe seguir la legislación del país respectivo.
- Todos los productos dañados, gastados o que no funcionen correctamente deben ser puestos fuera de funcionamiento.
- **Las reparaciones deben ser realizadas únicamente por personal de mantenimiento técnico.**

7. DECLARACION DE CONFORMIDAD CE

Nosotros: **CHICAGO PNEUMATIC Tool Co. LCC - 1800 Overview Drive Rock Hill, SC 29730 - USA**
Tipo(s) de máquina: **Llave de impactos**
Declaramos que el producto : **CP6500RS & CP6500-RSR** Serial Number : **000001 - 99999**
Origen del producto : **Japan**
es conforme a los requisitos de la Directiva del Consejo sobre la aproximación de las leyes de los Estados Miembros con relación : a la "maquinaria" **2006/42/EC (17/05/2006)**
normas armonizadas aplicadas: **EN ISO 11148-6:2012**

Nombre y cargo del expedidor: **Pascal Roussy (R&D Manager)**

Lugar y fecha : **Saint-Herblain**, **28/10/2015**
Ficha técnica disponible en las oficinas centrales de la UE. Pascal Roussy R&D manager CP Technocenter 38, rue Bobby Sands - BP10273 44800 Saint Herblain - France

Copyright 2015, Chicago Pneumatic Tool Co. LLC
Derechos reservados. Cualquier uso o copiado no autorizado del contenido o parte del mismo está prohibido. Esto corresponde en particular a marcas comerciales, denominaciones de modelos, números de partes y dibujos. Utilice partes autorizadas únicamente. La garantía o responsabilidad de productos no cubre ningún daño o defecto causado por el uso de partes

1.Dati Tecnici

Modello	Azionamento	Coppia		Velocità	Peso	Dimensioni L x W x H	Consumo aria		Diam. Interno Tubo	Presa d'aria	Pressione sonora L_{pA}	Potenza sonora L_{wA}	Vibrazioni	
		Di lavoro	Max.				Medio	continuo					a_{hd}	k
	1	2		3	4	5	6		7	8	9		10	11
	[Pollici]	[ft.lbs] [Nm]	[ft.lbs] [Nm]	[min-1]	[lb] [kg]	[Pollici.] [mm]	[SCFM] [Nl/s]		[Pollici] [mm]	[Pollici.]	[dB(A)]	[dB(A)]	[m/s²]	[m/s²]

max pressione 6.3 bar (90psi)

a_h : Livello di vibrazioni, **k** Incerto ; L_{pA} Pressione sonora dB(A), K_{pA} = K_{WA} = 3 dB Incerto .

Dichiarazione relativa al livello di emissione rumori e vibrazioni (ISO 15744 and ISO 28927-2)
I valori dichiarati sono stati ottenuti da test eseguiti in laboratorio in conformità con le norme stabilite e sono adeguati per il confronto con i valori dichiarati di altri utensili testati in conformità con gli stessi standard. I valori dichiarati non sono adeguati alla valutazione dei rischi e possono essere inferiori ai valori rilevati in determinati luoghi lavorativi. I reali valori di esposizione e il rischio di pericolo a cui il singolo utente è soggetto sono esclusivi e dipendono dal modo in cui la persona lavora, dal pezzo in lavorazione e dalla struttura dell'area di lavoro, nonché dai tempi di esposizione e dalle condizioni fisiche dell'utente. Noi, CHICAGO PNEUMATIC TOOLS, non possiamo essere ritenuti responsabili per le conseguenze derivanti dall'uso dei valori dichiarati, anziché di valori che riflettono l'esposizione effettiva, nella specifica valutazione di eventuali rischi in un luogo lavorativo su cui non abbiamo alcun controllo. Se non utilizzato in modo idoneo, questo utensile può provocare la sindrome da vibrazioni mano-braccio. Una guida UE alla gestione delle vibrazioni manobraccio si trova all'indirizzo www.pneurop.eu/uploads/documents/pdf/PN3-02-NV_Declaration_info_sheet_0111.pdf. Si raccomanda l'adozione di un programma di controllo sanitario finalizzato a individuare i primi sintomi di un'eventuale esposizione alle vibrazioni, affinché sia possibile modificare le procedure di gestione e aiutare a prevenire disabilità significative.

2. Tipo

- Questo prodotto è progettato per l'installazione e la rimozione di elementi di fissaggio filettati in legno, metallo e plastica. Nessun altro utilizzo consentito. Solo per uso professionale.
- Si prega di leggere attentamente le istruzioni prima di avviare la macchina.

3. Istruzione di montaggio

- Collegare il dispositivo, come mostrato nella Fig.1, ad una fonte di aria pulita e asciutta.
- Fissare correttamente gli accessori all'utensile.
- Per avviare la macchina, premere semplicemente il grilletto (A). La velocità della macchina aumenta con la pressione sul grilletto. Rilasciare il grilletto per fermarsi.

⚠ Utilizzare l'interruttore di inversione (B) solo quando il mandrino è completamente fermo. La modifica della velocità prima dell'arresto del mandrino potrebbe danneggiare la macchina.

- Per commutare la rotazione, premere l'interruttore (B) come mostrato nella Fig. 02.
- Per regolare la potenza di uscita, ruotare il regolatore (C) come mostrato in Fig. 03.

4. Lubrificazione

motore

- Utilizzare un lubrificatore di linea con olio SAE # 10 rettificato per due gocce al minuto. Se un lubrificatore di linea non può essere utilizzata, aggiungere olio motore pneumatico all'ingresso una volta al giorno.

Lubrificante consigliato : CP Oil Protecto-lube
- 4 oz (0.12l) P/N: CA149661 (Air Tool oil)
- 20.8 oz (0.591l) P/N: CA000046 (Air Tool oil)
- 1gal (3.8l) P/N: P089507 (Airoilene oil)

Frizione

- Controllare il grasso della frizione una volta al mese. Lubrificare il gruppo frizione una volta al mese con 22 ml di olio SAE #30.

5. Istruzioni per la manutenzione

- **Seguire le normative ambientali locali e nazionali per la manipolazione e lo smaltimento di tutti i componenti.**
- Gli interventi di riparazione e manutenzione devono essere ef fettuati esclusivamente da personale qualificato utilizzando solo ricambi originali. Contattare il fabbricante o il rivenditore autorizzato più vicino per ricevere assistenza tecnica o per ordinare i ricambi.
- Assicurarsi sempre che la macchina sia scollegata dalla fonte di energia per evitare l'azionamento accidentale.
- Le parti altamente soggette a usura sono sottolineate nell'elenco delle parti.
- Per mantenere al minimo i tempi di inattività, si consigliano i seguenti kit di manutenzione :

Kit di messa a punto : consultare l'elenco delle parti

6.Smaltimento

- Lo smaltimento di questa apparecchiatura deve seguire la legislazione del rispettivo paese.
- Tutte le attrezzature danneggiate, fortemente consumate o funzionanti in modo improprio DEVONO ESSERE MESSE FURI SERVIZIO.
- **Far riparare solo da personale tecnico di manutenzione.**

7. DICHIARAZIONE DI CONFORMITÀ CE

La Società: **CHICAGO PNEUMATIC Tool Co. LCC - 1800 Overview Drive Rock Hill, SC 29730 - USA**
Tipo: **chiave a impulsi**
Dichiara che il(i) prodotto(i) : **CP6500RS & CP6500-RSR** Serial Number : **000001 - 99999**
Origine del prodotto : **Japan**
è (sono) in conformità con le esigenze previste dalla Direttiva sulla convergenza delle legislazioni degli Stati membri relative: - alle "Macchine" **2006/42/EC (17/05/2006)**
norma(e) armonizzata(e) applicabile(i): **EN ISO 11148-6:2012**

Nome e funzione del dichiarante: **Pascal Roussy (R&D Manager)**

Luogo e Data : **Saint-Herblain**, **28/10/2015**
File tecnico disponibile dalla Sede Centrale europea Pascal Roussy R&D manager CP Technocenter 38, rue Bobby Sands - BP10273 44800 Saint Herblain - France

Copyright 2015, Chicago Pneumatic Tool Co. LLC
Tutti i diritti riservati. Qualsivoglia uso non autorizzato o copia del contenuto o di parte del contenuto è proibito. Questo vale in particolar modo per i marchi registrati, le descrizioni dei modelli, i numeri delle parti e i disegni. Si avvisa che l'utilizzo di parti originali non è coperto da garanzia o da responsabilità per danni causati da un prodotto difettoso.

1.Technische gegevens

Model	Aandrijving	Draaimoment		Snelheid	Gewicht	Afmetingen L x W x H	Luchtverbruik		Binnenslang Ø-Dia	Luchtinlaat	Geluidsdruk L_{pA}	Geluidsterkte L_{wA}	Vibratie	
		Werkend	Max				Gemiddeld	continu					a_{hd}	k
	1	2		3	4	5	6		7	8	9		10	11
	[Inch]	[ft.lbs] [Nm]	[ft.lbs] [Nm]	[min-1]	[lb] [kg]	[Inch.] [mm]	[SCFM] [Nl/s]		[Inch] [mm]	[Inch.]	[dB(A)]	[dB(A)]	[m/s²]	[m/s²]

max. druk 6,3 bar (90 psi)

a_h : Trillingsniveau, **k** Onzekerheid ; L_{pA} Geluidsdruk dB(A), K_{pA} = K_{WA} = 3 dB Onzekerheid .

Verklaring van ruis en trillingen (ISO 15744 and ISO 28927-2)

De opgegeven waarden zijn verkregen door laboratoriumtesten in overeenstemming met de verklaarde eisen en zijn geschikt voor vergelijking met de opgegeven waarden van andere tools die getest zijn volgens de normen. De opgegeven waarden zijn niet voldoende voor gebruik in risico-evaluaties en kunnen de waarden gemeten in individuele werkplekken hoger zijn. De feitelijke blootstellingwaarden en het letselrisico ervaren door een individuele gebruiker zijn uniek en hangen af van de manier waarop de gebruiker werkt, het werkstuk en de inrichting van de werkplek, maar ook van de duur van de blootstelling en fysieke conditie van de gebruiker. Wij, CHICAGO PNEUMATIC TOOLS, kunnen niet aansprakelijk worden gesteld voor de gevolgen van het gebruik van de opgegeven waarden in plaats van de waarden van werkelijke blootstelling in een individuele risico-evaluatie op een werkpleksituatie waarover wij geen controle hebben. Deze tool kan hand-arm vibratiesyndroom veroorzaken als gebruiksregels niet adequaat worden toegepast. Een EU richtlijn inzake het beheer van hand-armtrillingen is te vinden op www. pneurop.eu/uploads/documents/pdf/PN3-02-NV_Declaration_info_sheet_0111.pdf Wij adviseren een beleid voor medische controle voor het opsporen van vroege symptomen die betrekking kunnen hebben op blootstelling aan lawaai of trillingen, zodat de beleidsprocedures kunnen worden gewijzigd om mogelijk schadelijke gevolgen in de toekomst te voorkomen.

2. Machinetype

- Dit product is ontworpen voor het installeren en verwijderen van schroefdraadbevestigingen in hout, metaal en kunststof. Andere toepassingen zijn niet toegestaan. Alleen voor professioneel gebruik.
- Lees de instructies aandachtig door voordat u de machine start.

3. Montagehandleiding

- Sluit het apparaat aan op een schone en droge luchttoevoer. Zie Fig. 01.
- Het hulpstuk correct op de tool aanbrengen.
- Om de machine te starten, trekt u aan de trekschakelaar (A). De snelheid van machine neemt toe door verhoogde druk op de trekker. De trekschakelaar loslaten om te stoppen.

⚠ Gebruik de omkeerschakelaar (B) alleen wanneer de aandrijfas volledig tot stilstand is gekomen. De snelheid wijzigen voordat de aandrijfas stopt kan de machine beschadigen.

- Druk de schakelaar (B) in om de draairichting te veranderen. Zie Fig. 02.
- Pas het uitgangsvermogen aan door de regeling (C) te draaien. Zie Fig. 03.

4. Smering

motor

- Gebruik een olienevelaar met SAE #10 olie, afgesteld op twee druppels per minuut. Als een olienevelaar niet kan worden gebruikt, voeg eenmaal daags luchtmotorolie aan de inlaat toe.

Aanbevolen smeermiddel : CP Oil Protecto-lube
- 4 oz (0.12l) P/N: CA149661 (Air Tool oil)
- 20.8 oz (0.591l) P/N: CA000046 (Air Tool oil)
- 1gal (3.8l) P/N: P089507 (Airoilene oil)

Koppeling

- Controleer koppelingsolie maandelijks. Gebruik 22 ml (3/4 oz.) SAE #30-olie of een vergelijkbaar produkt.

5. Onderhoudsinstructies

- **Volg de lokale milieuvoorschriften van het land voor veilige hantering en verwijdering van alle componenten.**
- Onderhoudswerkzaamheden en reparaties moeten worden uitgevoerd door gekwalificeerd personeel waarbij alleen originele reserveonderdelen gebruikt mogen worden. Neem contact op met de fabrikant voor de dichtstbijzijnde geautoriseerde dealer voor advies over technisch onderhoud of als u reserveonderdelen nodig hebt.
- Zorg altijd ervoor dat de machine is losgekoppeld van de energiebron om onbedoelde bediening te voorkomen.
- Hoge slijtdelen zijn onderstreept in de onderdelenlijst.
- Om uitval tot een minimum te beperken, worden de volgende servicekits aanbevolen :

Tune-Up Kit : zie onderdelenlijst

6.Verwijdering

- De verwijdering van deze apparatuur moet de wetgeving van het desbetreffende land volgen.
- Alle beschadigde, versleten of slecht functionerende apparatuur moet buiten bedrijf worden gesteld.
- **Reparatie alleen door technisch onderhoudspersoneel.**

7. E.G.-VERKLARING VAN OVEREENSTEMMING

De firma : **CHICAGO PNEUMATIC Tool Co. LCC - 1800 Overview Drive Rock Hill, SC 29730 - USA**
Machinetype : **slagmoersleutel**
Verklaart hierbij dat het (de) produkt(en) : **CP6500RS & CP6500-RSR** Serial Number : **000001 - 99999**
Herkomst van het product : **Japan**
in overeenstemming is (zijn) met de vereisten van de richtlijn van de Raad inzake de onderlinge aanpassing van de wetgevingen van de lidstaten betreffende: “machines”
2006/42/EC (17/05/2006)
geldige geharmoniseerde norm(en) : **EN ISO 11148-6:2012**

Naam en Functie van de opsteller : **Pascal Roussy (R&D Manager)**

Plaats en datum : **Saint-Herblain**, **28/10/2015**
Technisch bestand is verkrijgbaar van het EU-hoofdkwartier. Pascal Roussy R&D manager CP Technocenter 38, rue Bobby Sands - BP10273 44800 Saint Herblain - France

Copyright 2015, Chicago Pneumatic Tool Co. LLC
Alle rechten voorbehouden. Onbevoegd gebruik of kopiëren van de inhoud of een deel daarvan is verboden. Dit geldt in het bijzonder voor handelsmerken, modelbenamingen, onderdeelnummers en teken. Gebruik uitsluitend goedgekeurde onderdelen. Schade of storingen, veroorzaakt door het gebruik van niet-goedgekeurde onderdelen, worden niet door de

1.Технические характеристики

Модель	Привод	Крутящий момент		Скорость	Вес	Габаритные размеры L x W x H	Расход воздуха		Внутренний диаметр шланга	Впуск воздуха	Звуковое давление	Мощность звука	Вибрация	
		Рабочий	Макс.				Средний	постоянный						
					lb/kg									
	1	2		3	4	5	6		7	8	9		10	11
	[дюйм]	[ft.lbs] [H*м]	[ft.lbs] [H*м]	[мин-1]	[lb] [кг]	[дюйм.] [мм]	[SCFM] [Nl/s]		[дюйм] [мм]	[дюйм.]	[дБ(A)]	[дБ(A)]	[м/с²]	[м/с²]

макс. давление 6,3 бар (90 фунт/кв. дюйм)

a_h : Уровень вибрации, **k** Неизвестно ; L_{pA} Звуковое давление dB(A), K_{pA} = K_{WA} = 3 dB Неизвестно.

Заявленные шумовые и вибрационные характеристики (ISO 15744 and ISO 28927-2)

Эти заявленные параметры, полученные при испытаниях в лабораторных условиях согласно указанным стандартам, пригодны для сравнения с заявленными характеристиками других инструментов, тестированных по тем же стандартам. Заявленные параметры не пригодны для использования в оценках риска, а параметры, измеренные на индивидуальных рабочих местах, могут иметь более высокие значения. Фактические параметры воздействия и риск причинения вреда отдельным лицам носят индивидуальный характер и зависят от приемов работы, обрабатываемой заготовки и особенностей рабочего места, а также от длительности воздействия и физического состояния пользователя. Наша компания, CHICAGO PNEUMATIC TOOLS, не несет ответственности за последствия использования заявленных параметров вместо параметров, отражающих фактическое воздействие, в оценке риска в ситуации, которая создается на индивидуальном рабочем месте и которая находится вне нашего контроля. При неправильной работе с этим инструментом он может вызвать вибрационный синдром кисти руки. Указания ЕС по снижению вибрационного синдрома кисти рук можно найти на www.pneurop.eu/uploads/documents/pdf/PN3-02-NV_Declaration_info_sheet_0111.pdf. Мы рекомендуем программу контроля состояния здоровья, которая обеспечивает раннее обнаружение симптомов вредного воздействия шума и вибрации, позволяя своевременно пересмотреть процедуры руководства работами, чтобы предотвратить ухудшение здоровья в будущем.

2. Тип(ы) оборудования

- Этот продукт предназначен для монтажа и демонтажа резьбовых крепежных деталей в дереве, металле и пластике. Другое использование запрещено. Для профессионального применения.
- Пожалуйста, внимательно прочтите инструкцию перед запуском инструмента.

3. Инструкция по установке

- Подсоедините устройства, как показано на Рис. 1, для очистки и подачи сухого воздуха.
- Правильно установите насадки и приспособления.
- Для включения устройства просто нажмите на курок (A). Скорость вращения увеличивается сообразно нажиму на курке. Отпустите курок для остановки.

⚠ Используйте переключатель обратного хода (B) только после полной остановки ходового винта. Переключение скорости до полной остановки ходового винта может повредить инструмент.

- Для переключения вращения нажмите выключатель (B), как показано на Рис. 02.
- Для регулировки выходной мощности поверните регулятор (C), как показано на Рис. 03.

4. Смазка

мотор

- Используйте масленку для пневмолиний с маслом SAE # 10, настроенную на две капли в минуту. Если нет возможности использовать масленку для пневмолиний, добавляйте во впуск масло для пневмодвигателей один раз в день.

Рекомендованная смазка : CP Oil Protecto-lube
- 4 oz (0.12l) P/N: CA149661 (Air Tool oil)
- 20.8 oz (0.591l) P/N: CA000046 (Air Tool oil)
- 1gal (3.8l) P/N: P089507 (Airoilene oil)

Сцепление

- Каждый месяц проверяйте смазку муфты сцепления. Применяйте масло с вязкостью SAE 30 или его аналог в количестве 3/4 унции (22 мл).

5. Инструкция по техническому обслуживанию

- **Соблюдайте национальные нормы защиты окружающей среды для безопасного обращения и утилизации всех компонентов.**
- Техническое обслуживание и ремонтные работы должны выполняться квалифицированным персоналом с использованием только оригинальных запасных частей. Обратитесь к производителю или к ближайшему авторизованному дилеру по вопросам технического обслуживания и когда потребуются запасные части.
- Всегда проверяйте отключение инструмента от источника энергии, чтобы избежать случайного включения.
- Детали с быстрым износом подчеркнуты в списке деталей.
- Чтобы сократить время простоя до минимума, рекомендуются следующие комплекты для технического обслуживания :

Набор для настройки : См. список запчастей

6.Утилизация

- Утилизация данного оборудования должна соответствовать законодательству соответствующей страны.
- Все поврежденные, сильно изношенные или неправильно работающие УСТРОЙСТВА ДОЛЖНЫ БЫТЬ ВЫВЕДЕНЫ ИЗ ЭКСПЛУАТАЦИИ.
- **Ремонт только персоналом технического обслуживания.**

7. ДЕКЛАРАЦИЯ СООТВЕТСТВИЯ

Мы: **CHICAGO PNEUMATIC Tool Co. LCC - 1800 Overview Drive Rock Hill, SC 29730 - USA**
Тип(ы) оборудования: **ударный гайковерт**
Заявляем, что продукция : **CP6500RS & CP6500-RSR** Serial Number : **000001 - 99999**
Происхождение продукта : **Japan**
соответствует требованиям директив Европейского Совета относительно законодательств стран-участниц по: "Машинному оборудованию" **2006/42/EC (17/05/2006)**
применяемые согласованные нормы: **EN ISO 11148-6:2012**

Фамилия и должность составителя: **Pascal Roussy (R&D Manager)**

Место и дата : **Saint-Herblain, 28/10/2015**
Технический документ доступен в главном офисе Европейского Союза. Pascal Roussy R&D manager CP Technocenter 38, rue Bobby Sands - BP10273 44800 Saint Herblain - France

Copyright 2015, Chicago Pneumatic Tool Co. LLC
Все права защищены. Всякое несанкционированное использование или копирование всего или части настоящего документа запрещается. Этот запрет распространяется в частности на товарные знаки, обозначения моделей, каталожные номера и чертежи. Используйте только утвержденные детали. На любые повреждения или неисправности из-за применения неавторизованных деталей не распространяется действие гарантии или обязательства ответственности за продукцию.

Оригинальная инструкция по эксплуатации

1.Tekniska data

Modell	Drivenhet	Vridmoment		Hastighet	Vikt	Mått L x W x H	Luftförbrukning		Invändig slangdia.	Luftintag	Ljudtrycksnivå L_{pA}	Ljudeffekt L_{wA}	Vibrationer	
		Arbetande	Max				Genom-snittlig	vid kontinuer-lig drift					a_{hd}	k
	1	2		3	4	5	6		7	8	9		10	11
	[tum]	[ft.lbs] [Nm]	[ft.lbs] [Nm]	[min-1]	[lb] [kg]	[tum.] [mm]	[SCFM] [Nl/s]		[tum] [mm]	[tum.]	[dB(A)]	[dB(A)]	[m/s²]	[m/s²]

max. tryck 6,3 bar (90 psi)

a_h : Vibrationsnivå, **k** Osäkerhet ; L_{pA} Ljudtrycksnivå dB(A), K_{pA} = K_{WA} = 3 dB Osäkerhet .

Deklaration av buller och vibrationer (ISO 15744 and ISO 28927-2)

Dessa deklarerade värden erhölls genom laboratorietypprovning i enlighet med de angivna standarderna och är lämpliga för jämförelse med deklarerade värden för andra verktyg som testats i enlighet med samma standarder. Dessa deklarerade värden är inte tillräckliga för användning i riskbedömningar, och värden som uppmätts på enskilda arbetsplatser kan vara högre. De faktiska exponeringsvärdena och risken för skada som en enskild användare kan erfara är unika och beror på hur användaren arbetar, arbetsstyckets och arbetsplatsens utformning, liksom på exponeringstiden och hälsotillståndet hos användaren. Vi, CHICAGO PNEUMATIC TOOLS, kan inte hållas ansvariga för konsekvenserna av att de deklarerade värdena används istället för värden som speglar den faktiska exponeringen vid en individuell riskbedömning på en arbetsplatssituation som vi inte har någon kontroll över. Detta verktyg kan orsaka hand-arm-vibrationssyndrom om dess användning inte kontrolleras tillräckligt. En EU-guide för hantering av hand-arm-vibrationer finns på www.pneurop.eu/uploads/documents/pdf/PN3-02-NV_Declaration_info_sheet_0111.pdf. Vi rekommenderar ett program för hälsokontroll för att upptäcka tidiga symptom som kan ha med exponering för buller eller vibrationer att göra, så att arbetsledningsprocedurer kan modifieras för att förhindra framtida skador.

2. Maskintyp

- Denna produkt är utformad för montering och demontering av gängade fästelement i trä, metall och plast. Ingen annan användning är tillåten. Endast för professionell användning.
- Läs instruktionerna noggrant innan du startar maskinen.

3. Monteringsinstruktioner

- Anslut enhet som visas i fig. 01 för att rengöra och torka lufttillförsel.
- Fäst tillbehören ordentligt på verktyget.
- För att starta maskinen trycker du bara på avtryckaren (A). Maskinens hastighet ökas genom att du trycker hårdare på avtryckaren. Släpp avtryckaren för att stoppa.

⚠ Använd endast backomkopplaren (B) när drivspindeln stannar helt. Om du ändrar hastighet innan drivspindeln stannat kan du skada maskinen.

- För att växla rotation, tryck på brytaren (B) som visas i fig. 3.
- För stt justera utgångsström, vrid regulatorn (C) som visas i fig. 4.

4. Smörjning

motor

- Använd en luftledningssmörjning med SAE #10-olja, justerad till två droppar per minut. Om en luftledningssmörjning inte kan användas, fyll på motorolja i inloppet en gång varje dag.

Rekommenderat smörjmedel : CP Oil Protecto-lube
- 4 oz (0.12l) P/N: CA149661 (Air Tool oil)
- 20.8 oz (0.591l) P/N: CA000046 (Air Tool oil)
- 1gal (3.8l) P/N: P089507 (Airoilene oil)

Koppling

- Kontrollera kopplingsfett en gång varje månad. Använd 22 ml (3/4 uns) olja av typ SAE nr 30 eller motsvarande.

5. Underhållsinstruktioner

- **Följ lokala miljöregler för säker hantering och kassering av alla komponenter.**
- Underhålls- och reparationsarbete måste utföras av kvalificerad personal och de får endast använda originalreservdelar. Kontakta tillverkaren eller en auktoriserad återförsäljare nära dig för råd om teknisk service eller om du har behov av originalreservdelar.
- Se alltid till att maskinen är bortkopplad från strömförsörjningen för att undvika oavsiktlig start.
- Delar med högt slitage är understrukna i reservdelslistan.
- För att hålla stilleståndstiden till ett minimum rekommenderas följande servicesatser :

Trimningssats : Se listan över delar

6.Bortskaffande

- Avyttringen av denna utrustning måste följa lagstiftningen i respektive land.
- Alla skadade, hårt slitna eller felaktigt fungerande enheter måste tas ur drift.
- **Reparation får endast utföras av teknisk underhållspersonal.**

7. EG-DEKLARATION OM ÖVERENSSTÄMMELSE

Vi : **CHICAGO PNEUMATIC Tool Co. LCC - 1800 Overview Drive Rock Hill, SC 29730 - USA**
Maskintyp : **mutterdragare**
Förklarar att maskinen : **CP6500RS & CP6500-RSR** Serial Number : **000001 - 99999**
Produktens ursprung : **Japan**
överensstämmer med kraven i Ministerradets direktiv om harmonisering av medlemsstaternas lagar rörande : "maskiner" **2006/42/EC (17/05/2006)**
tillämpliga harmoniserade standarder: **EN ISO 11148-6:2012**

Utfärdarens namn och befattning : **Pascal Roussy (R&D Manager)**

Plats & datum : **Saint-Herblain**, **28/10/2015**
Teknisk fil tillgänglig från EU:s huvudkontor. Pascal Roussy R&D manager CP Technocenter 38, rue Bobby Sands - BP10273 44800 Saint Herblain - France

Copyright 2015, Chicago Pneumatic Tool Co. LLC
Alla rättigheter förbehålls. All icke auktoriserad användning eller kopiering av innehållet eller del därav är förbjudet. Detta gäller speciellt för varumärken, modellbenämningar, artikelnummer och ritningar. Använd andast auktoriserade delar. All skada eller felaktig funktion orsakat av användning av icke auktoriserade delar täcks ej av garanti eller produktansvarighet.

1.Tekniske Data

Model	Drev	Moment		Hastighed	Vægt	Mål L x W x H	Luftforbrug		Indre slange diameter	Luftindtag	Lydtryk L_{pA}	Lydeffekt L_{wA}	Vibration	
		Normal	Maks.				Gennemsnit	løbende					a_{hd}	k
	1	2		3	4	5	6		7	8	9		10	11
	[tommer]	[ft.lbs] [Nm]	[ft.lbs] [Nm]	[min-1]	[lb] [kg]	[tommer.] [mm]	[SCFM] [Nl/s]		[tommer] [mm]	[tommer.]	[dB(A)]	[dB(A)]	[m/s²]	[m/s²]

maks. tryk 6,3 bar (90 psi)

a_h : Vibrationsniveau, **k** Usikkerhed ; L_{pA} Lydtryk dB(A), K_{pA} = K_{WA} = 3 dB Usikkerhed .

Bekendtgørelse for støj og vibrationer (ISO 15744 and ISO 28927-2)
De opgivne værdier blev målt ved tests i et laboratorium i henhold til de opgivne standarder, og kan sammenlignes med data for andre værktøjer testet i henhold til samme standarder. De opgivne data er ikke tilstrækkelige til brug ved risikovurderinger, og værdier målt på individuelle arbejdspladser kan være højere. Den aktuelle påvirkning og risiko for skader der opleves af en individuel bruger er unik, og afhænger af den måde brugeren arbejder, det bearbejdede emne, arbejdspladsens indretning, samt tiden for påvirkningen og brugerens fysiske kondition. Vi, CHICAGO PNEUMATIC TOOLS, kan ikke holdes ansvarlig for konsekvenserne ved anvendelse af de opgivne værdier, i stedet for de værdier der viser de aktuelle påvirkninger, ved individuelle risikovurderinger for arbejdspladser, som vi ikke har kontrol over. Dette værktøj kan forårsage hånd-arm vibrationssyndrom, hvis det ikke er håndteret korrekt. En EU-vejledning vedrørende hånd-arm vibrationer findes på www.pneurop.eu/uploads/documents/pdf/PN3-02-NV_Declaration_info_sheet_0111.pdf Vi anbefaler et program for helbredsovervågning for at afsløre tidlige symptomer, der kan hidrøre fra påvirkninger af støj og vibrationer, således at arbejdsprocedurer kan tilpasses for at forhindre fremtidige påvirkninger.

2. Maskintype

- Dette produkt er udviklet til at installere og fjerne gevindfastgørelser i træ, metal og plast. Ingen anden form for anvendelse er tilladt. Kun til professionel brug.
- Læs vejledningen omhyggeligt, før maskinen startes.

3. Montage

- Tilslut enheden, som vist i Fig. 01 for at rense og tørre luftforsyningen.
- Monter tilbehøret omhyggeligt på værktøjet.
- For at starte værktøjet, træk blot i udløseren (A). Værktøjets hastighed øges ved at forøge trykket på udløseren. Slip udløseren for at stoppe.
- ⚠ Anvend kun retningsomskifteren (B) når drivakslen er helt stoppet. Hvis der skiftes retning, inden drivakslen er helt stoppet, kan det ødelægge værktøjet.
- Skub kontakten (B) som vist i Fig. for at skifte rotation. 02.
- Drej regulatoren (C), som vist i Fig. for at justere udgangseffekten. 03.

4. Smøring

motor

- Brug en luftledningssmøreapparat med SAE # 10 olie, justeret til to dråber i minuttet. Hvis der ikke kan anvendes en luftledningssmøreapparat, lufttilfør motorolie til indløbet en gang om dagen.

Anbefalet smøremiddel : CP Oil Protecto-lube
- 4 oz (0.12l) P/N: CA149661 (Air Tool oil)
- 20.8 oz (0.591l) P/N: CA000046 (Air Tool oil)
- 1gal (3.8l) P/N: P089507 (Airoilene oil)

Kobling

- Kontrollér koblingsfedtet én gang om måneden. Brug 22 ml (3/4 oz.) SAE 30 olie elier tilsvarende.

5.Vedligeholdelsesinstruktioner

- **Følg landets lokale miljøregler for sikker håndtering og bortskaffelse af alle komponenter.**
- Vedligeholdelse og reparation skal udføres af en kvalificeret person udelukkende ved brug af originale reservedele. Kontakt producenten eller den nærmeste godkendte forhandler for råd om teknisk service, eller hvis der er behov for reservedele.
- Sørg altid for, at maskinen er koblet fra energikilden, for at undgå utilsigtet drift.
- Dele som slides hurtigt er understreget i styklisten.
- For at holde nedetiden på et minimum, anbefales følgende servicesæt :

Tuningssæt : se stykliste

6.Bortskaffelse

- Bortskaffelsen af dette udstyr skal følge lovgivningen i det pågældende land.
- Alle beskadigede, slidte eller forkert fungerende enheder SKAL tages ud af drift.
- **Reparation kun af teknisk vedligeholdelsespersonale.**

7. EF OVERENSSTEMMELSESERKLÆRING

Vi: **CHICAGO PNEUMATIC Tool Co. LCC - 1800 Overview Drive Rock Hill, SC 29730 - USA**
Maskintype: **slagnøgle**
erklærer at produktet/produktene : **CP6500RS & CP6500-RSR** Serial Number : **000001 - 99999**
Produktets oprindelse : **Japan**
er i overensstemmelse med kravene i Rådets Direktiv vedr. tilnærmelse mellem medlemslandenes love for: „Maskiner" **2006/42/EC (17/05/2006)**
gældende harmoniserede standard(er): **EN ISO 11148-6:2012**

Udstederens navn og stilling: **Pascal Roussy (R&D Manager)**

Sted & Dato : **Saint-Herblain**, **28/10/2015**
Teknisk fil er tilgængelig fra Eu's hovedkvarter Pascal Roussy R&D manager CP Technocenter 38, rue Bobby Sands - BP10273 44800 Saint Herblain - France

Copyright 2015, Chicago Pneumatic Tool Co. LLC
Alle rettigheder forbeholdes. Al uautoriseret brug eller kopiering af indholdet eller dele deraf er forbudt. Dette gælder specielt varemærker, modelangivelser, reservedelsnumre og tegninger. Brug kun autoriserede reservdele. Skade eller funktionsfejl, som er forårsaget af anvendelse af uautoriserede dele, er ikke dækket af nogen garanti eller produktansvar.

1.Tekniske data

Modell	Driver	Dreiemoment		Hastighet	Vekt	Dimensjon L x W x H	Luftforbruk		Innvendig slangedia.	Luftinntak	Lydtrykk L_{pA}	Lydeffekt L_{wA}	Vibrasjoner	
		Operativ	Maks.				Gjennom-snitt	kontinuerlig					a_{hd}	k
	1	2		3	4	5	6		7	8	9		10	11
	[tomme]	[ft.lbs] [Nm]	[ft.lbs] [Nm]	[min-1]	[lb] [kg]	[tomme.] [mm]	[SCFM] [Nl/s]		[tomme] [mm]	[tomme.]	[dB(A)]	[dB(A)]	[m/s²]	[m/s²]

maks. trykk 6,3 bar (90 psi)

a_h : Vibrasjonsnivå, **k** Usikkerhet ; L_{pA} Lydtrykk dB(A), K_{pA} = K_{WA} = 3 dB Usikkerhet .

Samsvarserklæring for støy og vibrasjonsutslipp (ISO 15744 and ISO 28927-2)

De angitte verdiene ble oppnådd i tester som brukes i laboratorier i henhold til oppgitte standarder og kan benyttes ved sammenligning med oppgitte verdier for annet verktøy som er testet i henhold til de samme standardene. Disse oppgitte verdiene er ikke tilstrekkelige til risikovurderinger, og verdimålinger på den enkelte arbeidsplass kan være høyere. De faktiske eksponeringsverdiene og risiko for skade som oppleves av en enkelt bruker er unike og avhenger både av måten vedkommende arbeider, arbeidsstykket og arbeidsplassens utforming og eksponeringstid og brukerens fysiske tilstand. Vi, CHICAGO PNEUMATIC TOOLS, kan ikke holdes ansvarlige for konsekvenser av bruk av de oppgitte i stedet for verdier som reflekterer faktisk eksponering i en individuell risikovurdering i en arbeidssituasjon på arbeidsplasser som vi ikke har kontroll over. Verktøyet kan forårsake hånd/armvibrasjonssyndrom hvis bruken ikke er tilfredsstillende kontrollert. En EU-veiledning for kontroll av hånd/armvibrasjon finnes på www.pneurop.eu/uploads/documents/pdf/PN3-02-NV_Declaration_info_sheet_0111.pdf. Vi anbefaler at bedriftshelsetjenesten gjennomfører et program for å avdekke tidlige tegn på vibrasjonseksponering, slik at prosedyrene kan endres for å bidra til å unngå fremtidige skader.

2. Maskintype

- Produktet er beregnet for montering og demontering av gjengede festeelementer i tre, metall og plast. Bare for profesjonell bruk.
- Vennligst les bruksanvisningen nøye før du starter maskinen.

3. Monteringsinstruksjon

- Tilkoble enheten som vist i fig. 01 til en ren og tørr lufttilførsel.
- Fest tilbehøret skikkelig til verktøyet.
- Dra i utløseren (A) for å starte maskinen. Maskinhastigheten økes ved å øke trykket på håndtaket. Slipp utløseren for å stoppe.

⚠ Bruk reversbryteren (B) bare når drivakselen stopper helt. Hvis du endrer hastigheten før drivakselen stopper, kan det skade maskinen.

- For å endre rotasjonsretning, drei bryteren (B) som vist i fig.02
- For å justere utgangseffekten, drei regulatoren (C) som vist i fig. 03.

4. Smøring

motor

- Bruk luftsmører med SAE # 10 olje, justert til to dråper per minutt. Hvis luftsmører ikke kan brukes, fyll luftmotorolje i innløpet en gang om dagen.

Anbefalt smøremiddel : CP Oil Protecto-lube
- 4 oz (0.12l) P/N: CA149661 (Air Tool oil)
- 20.8 oz (0.591l) P/N: CA000046 (Air Tool oil)
- 1gal (3.8l) P/N: P089507 (Airoilene oil)

Clutch

- Sjekk clutchfettet én gangBruk 3/4 oz. (22 ml) SAE #30-olje eller tilsvarende.

5.Vedlikeholdsintrukjsoner

- **Følg lokale lands miljøkrav for sikker håndtering og avhending av alle komponenter.**
- V edlikehold og reparasjon skal kun utføres av kvalifisert personell, og kun originale reservedeler skal brukes. Kontakt produsenten eller nærmeste autoriserte forhandler for råd om teknisk service, eller ved behov for reservedeler.
- Sørg alltid for at maskinen er koblet fra energikilde for å unngå utilsiktet bruk.
- Deler med stor slitasje er understreket i delelisten.
- For å holde nedetiden på et minimum anbefales følgende servicesett :

Finjusteringssett : se deleliste

6.Avhending

- Avhending av dette utstyret må følge lovgivningen i det aktuelle landet.
- Alle skadde, slitt eller feilfungerende enheter MÅ TAS UT AV DRIFT.
- **Repareres kun av teknisk vedlikeholdspersonell.**

7. EF ERKLÆRING OM OVERENSSTEMMELSE

Vi:**CHICAGO PNEUMATIC Tool Co. LCC - 1800 Overview Drive Rock Hill, SC 29730 - USA**
Maskintype: **muttertrekker**
Erklærer at produktet/produktene : **CP6500RS & CP6500-RSR** Serial Number : **000001 - 99999**
Produktets opprinnelse : **Japan**
er i overensstemmelse med kravene i direktiver vedr. tilnærmelse mellom medlemslandenes lover for: «Maskiner» **2006/42/EC (17/05/2006)**
Harmoniserende standarder som er anvendt: **EN ISO 11148-6:2012**

Utsteders navn og stilling: **Pascal Roussy (R&D Manager)**

Sted og dato : **Saint-Herblain**, **28/10/2015**
Teknisk fil er tilgjengelig fra EU-hovedkontoret. Pascal Roussy R&D manager CP Technocenter 38, rue Bobby Sands - BP10273 44800 Saint Herblain - France

Copyright 2015, Chicago Pneumatic Tool Co. LLC
Med enerett. Uautorisert bruk eller ettertrykk av innholdet eller deler av dette, er forbudt. Dette gjelder særlig varemerker, modellbetegnelser, delenumre og tegninger. Bruk bare originaldeler. Skade eller funksjonsfeil forårsaket av at det er brukt uoriginale deler dekkes ikke av garantien eller produktansvar.

1.Tekniset tiedot

Malli	Käyttö	Momentti		Nopeus	Paino	Ulkomitat L x W x H	Ilmankulutus		Sisäletkun Ø	Ilman tuloliitin	Äänenpaine	Äänen voimakkuus	Tärinä	
		Työ	Maks.				Keskimääräinen	jatkuva						
					lb/kg	H L W								
	1	2		3	4	5	6		7	8	9		10	11
	[tuuma]	[ft.lbs] [Nm]	[ft.lbs] [Nm]	[min-1]	[lb] [kg]	[tuuma.] [mm]	[SCFM] [Nl/s]		[tuuma] [mm]	[tuuma.]	[dB(A)]	[dB(A)]	a_{hd} [m/s²]	k [m/s²]

suurin paine 6,3 bar (90 psi)

a_h : Värähtelytaso, **k** Epävarmuus ; L_{pA} Äänenpaine dB(A), K_{pA} = K_{WA} = 3 dB Epävarmuus .

Melupäästö- ja värähtelyvakuutus (ISO 15744 and ISO 28927-2)

Tässä ilmoitetut arvot on saatu mainittujen normien mukaisissa laboratoriotesteissä, ja niitä voidaan verrata samojen normien mukaisesti testattujen muiden työkalujen ilmoitettuihin arvoihin. Ilmoitetut arvot eivät sovellu riskien arviointiin, ja yksittäisissä työpisteissä mitatut arvot voivat olla selosteessa mainittuja arvoja suuremmat. Todelliset altistusarvot ja yksilöön kohdistuvat haitalliset vaikutukset ovat yksilöllisiä. Ne riippuvat työskentelytavasta, työstettävästä kappaleesta, työaseman rakenteesta, altistusajasta ja käyttäjän terveydentilasta. Sen vuoksi CHICAGO PNEUMATIC TOOLS ei voi olla vastuussa tässä ilmoitettujen arvojen käytöstä (todellisten altistusarvojen sijasta) työpisteessä vallitsevan yksilöllisen riskin määrittämiseen ja siitä aiheutuvista seuraamuksista olosuhteissa, joihin emme voi millään tavalla vaikuttaa. Tämä työkalu saattaa aiheuttaa käden ja käsivarren HAV-oireyhtymän ellei sitä käytetä ohjeiden mukaisesti. EU-ohje HAV-oireyhtymän käsittelemiseksi löytyy osoitteesta www. pneurop.eu/uploads/documents/pdf/PN3-02-NV_Declaration_info_sheet_0111.pdf Suositamme säännöllisiä terveystarkastuksia tärinäaltistuksen aiheuttamien, tärinäsairauteen viittaavien oireiden havaitsemiseksi ajoissa, jotta työnohjauksella ja työympäristöön vaikuttavilla toimilla voidaan estää oireiden paheneminen tulevaisuudessa.

2. Koneen tyyppi (tyypit)

- Tuote on suunniteltu kierteitettyjen kiinnikkeiden asennukseen ja irrotukseen puuhun, metalliin ja muoviin. Käyttö muuhun tarkoitukseen on kielletty. Vain ammattikäyttöön.
- Lue ohjeet huolellisesti ennen koneen käynnistämistä.

3. Asennusohje

- Liitä laite kuvassa 01 esitetyllä tavalla ilmansyötön puhdistamiseksi ja kuivaamiseksi.
- Kiinnitä lisävarusteet oikein työkaluun.
- Käynnistä kone vetämällä liipaisinta (A). Koneen nopeutta voidaan lisätä lisäämällä liipaisimen painetta. Pysäytä kone vapauttamalla pääliipaisin.
- Käytä peruutuskytkintä (B) vain, kun vetopyörä on pysähtynyt täysin. Jos nopeutta muutetaan ennen kuin vetopyörä pysähtyy, kone voi vaurioitua.
- Pyörimissuunnan vaihtamiseksi, paina kytkintä (B) kuvassa 02 esitetyllä tavalla.
- Ulostulotehon säätämiseksi, kierrä säädintä (C) kuvassa 03 esitetyllä tavalla.

4. Voitelu

moottori

- Käytä SAE #10 -öljyllä varustettua ilmalinjan voitelulaitetta, joka on säädetty kahteen pisaraan minuutissa. Jos ilmalinjan voitelulaitetta ei voida käyttää, lisää syöttöön moottoriöljyä kahdesti päivässä.

Suositeltu voiteluaine : CP Oil Protecto-lube
- 4 oz (0.12l) P/N: CA149661 (Air Tool oil)
- 20.8 oz (0.591l) P/N: CA000046 (Air Tool oil)
- 1gal (3.8l) P/N: P089507 (Airoilene oil)

Kytkin

- Tarkista kytkimen rasva kerran kuukaudessa. Käytä 22 ml (3/4 oz.) SAE 30-öljya tai vastaavaa.

5. Huolto-ohjeet

- **Seuraa maasi ympäristömääräyksiä koskien kaikkien komponenttien turvallista käsittelyä ja hävittämistä.**
- Kunnossapito ja korjaustyöt on annettava pätevän henkilöstön tehtäväksi ja niissä on käytettävä alkuperäisiä varaosia. Ota yhteys valmistajaan tai lähimpään valtuutettuun jälleenmyyjää, jos tarvitset huoltopalvelua tai varaosia.
- Varmista aina, että laite on irrotettu energialähteestä tahattoman käynnistyksen välttämiseksi.
- Herkästi kuluvat osat on alleviivattu osaluettelossa.
- Epäkäytettävyyden vähentämiseksi minimiinsä suosittelemme seuraavia huoltosarjoja :

Virityssarja : katso osaluetteloa

6.Hävittäminen

- Tämän laitteen hävittämisessä tulee seurata asianomaisen maan lainsäädännön määräyksiä.
- Kaikki vahingoittuneet, pahoin kuluneet tai heikosti toimivat laitteet ON POISTETTAVA KÄYTÖSTÄ.
- **Korjauksen saa suorittaa vain koulutettu huoltohenkilöstö.**

7. ILMOITUS YHDENMUKAISUUDESTA EY

Me: **CHICAGO PNEUMATIC Tool Co. LCC - 1800 Overview Drive Rock Hill, SC 29730 - USA**
Koneen tyyppi (tyypit) : **iskuväännin**
Vakuutamme, että tuote (tai tuotteet) : **CP6500RS & CP6500-RSR** Serial Number : **000001 - 99999**
Tuotteen alkuperä : **Japan**
noudattaa neuvoston direktiivejä ja jäsenmaiden lainsäädäntöä koskien koneita. **2006/42/EC (17/05/2006)**
sovellettavat harmonisoidut standardit: **EN ISO 11148-6:2012**

Julkaisijan nimi ja asema : **Pascal Roussy (R&D Manager)**

Paikka ja aika : **Saint-Herblain**, **28/10/2015**

Tekniset tiedostot ovat saatavana EU-alueen pääkonttorista. Pascal Roussy R&D manager CP Technocenter 38, rue Bobby Sands - BP10273 44800 Saint Herblain - France

Copyright 2015, Chicago Pneumatic Tool Co. LLC
Kaikki oikeudet pidätetään. Sisällön luvaton käyttö tai kopiointi kokonaan tai osittain on kielletty. Tämä koskee erityisesti tavaramerkkejä, mallinimikkeitä, osanumeroita ja piirustuksia. Käytä vain alkuperäisiä varaosia. Takuu tai tuotevastuu ei kata vahinkoja, jotka ovat syntyneet käytettäessä muita kuin alkuperäisiä varaosia.

1.Dados Técnicos

Modelo	Unidade	Binário		Velocidade	Peso	Dimensões L x W x H	Consumo de Ar		Dia. tubo interno	Entrada de ar	Pressão sonora L_{pA}	Potência de Som L_{wA}	Vibração	
		Funciona-mento	Máx				Média	contínuo					a_{hd}	k
	1	2		3	4	5	6		7	8	9		10	11
	[polegada]	[ft.lbs] [Nm]	[ft.lbs] [Nm]	[min-1]	[lb] [kg]	[polegada.] [mm]	[SCFM] [Nl/s]		[polegada] [mm]	[pole-gada.]	[dB(A)]	[dB(A)]	[m/s²]	[m/s²]

pressão máx. 6,3 bar (90 psi)

a_h : Nível de vibração, **k** Incerteza ; L_{pA} Pressão sonora dB(A), K_{pA} = K_{WA} = 3 dB Incerteza .

Declaração de ruído e emissão de vibrações (ISO 15744 and ISO 28927-2)
Os valores declarados foram obtidos por testes de tipo laboratorial de acordo com as normas indicadas e são adequados para a comparação com os valores declarados de outras ferramentas testadas de acordo com as mesmas normas. Estes valores declarados não são adequados para a utilização em avaliações de risco, e os valores medidos em locais de trabalho podem ser superiores. Os valores atuais de exposição e de risco de danos experimentados por um utilizador individual são únicos e dependem da forma como o utilizador trabalha, da peça de trabalho e do design da estação de trabalho, assim como do período de exposição e da condição física do utilizador. Nós, CHICAGO PNEUMATIC TOOLS, não podemos ser responsabilizados por consequências da utilização dos valores declarados, em vez dos valores que refletem a exposição atual, numa avaliação de risco individual numa situação no local de trabalho na qual não temos qualquer controlo. Esta ferramenta pode provocar síndroma de vibração na mão e braço, se a sua utilização não for devidamente gerida. Pode encontrar um guia da UE para lidar com a vibração da mão e braço em www. pneurop.eu/uploads/documents/pdf/PN3-02-NV_Declaration_info_sheet_0111.pdf Recomendamos um programa de vigilância da saúde para detectar sintomas precoces que possam estar relacionados com a exposição ao ruído ou vibração, de modo a que os procedimentos de gestão possam ser modificados, para ajudar a evitar danos futuros.

2. Tipo(s) de máquina

- Este produto é projectado para instalação e remoção de parafusos em madeira, metal e plástico. Não é permitida qualquer outra utilização. Apenas para uso profissional.
- Por favor, leia atentamente as instruções antes de iniciar a máquina.

3. Instruções de montagem

- Para um fornecimento de ar limpo e seco, ligue o dispositivo conforme ilustrado na Fig. 01.
- Prenda os acessórios devidamente à ferramenta.
- Para ligar o equipamento, basta puxar o gatilho (A). A velocidade da máquina aumenta com o aumento da pressão no gatilho Solte o gatilho para parar.

⚠ Utilize o interruptor de inversão (B) apenas quando o eixo rotativo está totalmente parado. Alterar a velocidade antes do eixo rotativo parar pode danificar a máquina.

- Para mudar a rotação, prima o botão (B) conforme ilustrado na Fig. 02.
- Para ajustar a potência de saída, rode o regulador (C) conforme ilustrado na Fig. 03.

4. Lubrificação

motor

- Use um lubrificador de linha de ar com óleo SAE # 10, ajustado para duas gotas por minuto. Se não puder utilizar um lubrificador de linha de ar, adicione óleo de motor de ar para a entrada uma vez por dia.

Lubrificante recomendado : CP Oil Protecto-lube
- 4 oz (0.12l) P/N: CA149661 (Air Tool oil)
- 20.8 oz (0.591l) P/N: CA000046 (Air Tool oil)
- 1gal (3.8l) P/N: P089507 (Airoilene oil)

Embraiagem

- Verifique o lubrificante da embraiagem uma vez por mês. Use 22 ml. de óleo SAE #30 ou um equivalente.

5. Instruções de manutenção

- **Siga os regulamentos ambientais locais do país para um manuseamento seguro e eliminação de todos os componentes.**
- O trabalho de manutenção e reparação deve ser levado a cabo por pessoal qualificado, utilizando apenas peças de substituição originais. Contacte o fabricante ou o seu concessionário autorizado mais próximo para procurar aconselhamento ou assistência técnica ou se necessitar de adquirir peças de substituição.
- Assegure-se sempre de que a máquina está desligada da fonte de energia para evitar operação acidental.
- As peças de alto desgaste estão sublinhadas na lista de peças.
- Para manter o tempo de inactividade no mínimo, são recomendados os seguintes kits de serviço :

Kit de Afinação : veja a lista de peças

6. Eliminação

- A eliminação deste equipamento deve seguir a legislação do respectivo país.
- Todos os dispositivos danificados, muito desgastados ou que funcionem indevidamente DEVEM SER RETIRADOS DE FUNCIONAMENTO.
- **Reparar apenas por pessoal da manutenção técnica.**

7. DECLARAÇÃO DE CONFORMIDADE CE

Nós : **CHICAGO PNEUMATIC Tool Co. LCC - 1800 Overview Drive Rock Hill, SC 29730 - USA**
Tipo(s) de máquina : **chave de impacto**
Declaramos que o(s) produto(s) : **CP6500RS & CP6500-RSR** Serial Number : **000001 - 99999**
Origem do produto : **Japan**
está em conformidade com os requisitos da Directiva do Conselho, referente às legislações dos Estados-Membros relacionados com : "Maquinaria" **2006/42/EC (17/05/2006)**
normas harmonizadas aplicáveis: **EN ISO 11148-6:2012**

Nome e cargo do emissor : **Pascal Roussy (R&D Manager)**

Local e Data : **Saint-Herblain**, **28/10/2015**
Ficheiro técnico disponível na sede da UE. Pascal Roussy R&D manager CP Technocenter 38, rue Bobby Sands - BP10273 44800 Saint Herblain - France

Copyright 2015, Chicago Pneumatic Tool Co. LLC
Todos os direitos reservados. É proibido o uso não autorizado, qualquer que seja o fim, assim como a cópia total ou parcial. Isto aplica-se particularmente a marcas comerciais, denominações de modelos, números de peças e desenhos. Utilize somente peças autorizadas. A Garantia ou a Responsabilidade pelo Produto não cobrem danos ou o mau funcionamento

Ελληνικά (Greek)

CP6500 series
αερόκλειδο

1.Τεχνικά Χαρακτηριστικά

	Οδήγηση	Ροπή		Ταχύτητα	Βάρος	Διάσταση L x W x H	Κατανάλωση Αέρα		Εσωτερική Διάμ. Μάνικας Ø.	Εισαγωγή Αέρα	Ηχητική πίεση L_{pA}	Ηχητική ισχύς L_{wA}	Κραδασμοί	
		Εργασίας	Μεγ.				Μέσος	συνεχής					a_{hd}	k
Μοντέλο					lb/kg									
	1	2		3	4	5	6		7	8	9		10	11
	[ίντσα]	[ft.lbs] [Nm]	[ft.lbs] [Nm]	[min-1]	[lb] [kg]	[ίντσα.] [mm]	[SCFM] [Nl/s]		[ίντσα] [mm]	[ίντσα.]	[dB(A)]	[dB(A)]	[m/s²]	[m/s²]

μεγ. πίεσ η 6.3 bar (90 psi)

a_h : Επίπεδο κραδασμών, **k** Αβεβαιότητα ; L_{pA} Ηχητική πίεση dB(A), K_{pA} = K_{WA} = 3 dB Αβεβαιότητα .

Δήλωση ήχου και εκπομπή κραδασμών (ISO 15744 and ISO 28927-2)
Οι εν λόγω δηλωμένες τιμές λήφθηκαν από δοκιμές εργαστηριακού τύπου σύμφωνα με τα δηλωμένα πρότυπα και είναι κατάλληλες για σύγκριση με τις δηλωμένες τιμές άλλων εργαλείων ελεγμένων σύμφωνα με τα ίδια πρότυπα. Οι εν λόγω δηλωμένες τιμές δεν επαρκούν για χρήση σε εκτιμήσεις επικινδυνότητας και οι τιμές που μετρήθηκαν από ιδιωτικά εργαστήρια μπορεί να είναι υψηλότερες. Οι πραγματικές τιμές έκθεσης και κινδύνου τραυματισμού που μπορεί να αντιμετωπίσει ο χρήστης είναι μοναδικοί για τον καθένα και εξαρτώνται από τον τρόπο με τον οποίο εργάζεται ο χρήστης, από το αντικείμενο εργασίας και από το σχεδιασμό του εργαστηρίου, καθώς και από το χρόνο έκθεσης και τη φυσική κατάσταση του χρήστη. Η CHICAGO PNEUMATIC TOOLS δεν φέρει καμία ευθύνη για τις συνέπειες από τη χρήση των δηλωμένων τιμών, αντί των τιμών που αντιπροσωπεύουν την πραγματική έκθεση, σε μια ιδιωτική εκτίμηση επικινδυνότητας σε συνθήκες εργαστηρίου στο οποίο εμείς δεν έχουμε τον έλεγχο. Το παρόν εργαλείο μπορεί να προκαλέσει σύνδρομο τρόμου χειρός, εάν η χρήση του δεν γίνεται με το σωστό τρόπο. Μπορείτε να βρείτε τις οδηγίες της ΕΕ για τη αντιμετώπιση του τρόμου χειρός στην ηλεκτρονική διεύθυνση www. pneurop.eu/uploads/documents/pdf/PN3-02-NV_Declaration_info_sheet_0111.pdf Συστήνουμε ένα πρόγραμμα πρόληψης υγείας για την έγκαιρη ανίχνευση συμπτωμάτων τα οποία μπορεί να σχετίζονται με την έκθεση σε θόρυβο ή σε κραδασμούς, ώστε να μπορούν να τροποποιηθούν έγκαιρα οι διαδικασίες διαχείρισης για να προληφθεί μελλοντική ανατηρία.

2. Τύπος(οι) μηχανημάτων

- Αυτό το προϊόν έχει σχεδιαστεί για την εγκατάσταση και την αφαίρεση των συνδετήρων με σπείρωμα σε ξύλο, μέταλλο και πλαστικό. Δεν επιτρέπεται καμία άλλη χρήση. Για επαγγελματική χρήση μόνο.
- Παρακαλούμε διαβάστε προσεκτικά τις οδηγίες πριν θέσετε το μηχάνημα.

3. Οδηγίες τοποθέτησης

- Συνδέστε τη συσκευή όπως φαίνεται στην Εικ. 01 για να καθαρίσετε και να στεγνώσετε την παροχή αέρα.
- Τοποθετήστε τα εξαρτήματα σωστά στο εργαλείο.
- Για να εκκινήσετε το μηχάνημα, απλά πιέστε τη σκανδάλη (A). Η ταχύτητα του μηχανήματος αυξάνει αυξάνοντας την πίεση στη σκανδάλη. Αποδεσμεύστε τη σκανδάλη για διακοπή της λειτουργίας (stop).

⚠ Χρησιμοποιήστε το διακόπτη αναστροφής (B) μόνο όταν ο μηχανισμός κίνησης σταματήσει εντελώς. Αλλάζοντας την ταχύτητα πριν σταματήσει ο μηχανισμός κίνησης μπορεί να προκαλέσετε βλάβη στο μηχάνημα.

- Για να αλλάξετε τη φορά περιστροφής, πιέστε το διακόπτη (B) όπως φαίνεται στην Εικ. 02.
- Για να ρυθμίσετε την παραγόμενη ισχύ, γυρίστε το ρυθμιστή (Γ) όπως φαίνεται στην Εικ. 03.

4. Λίπανση

κινητήρας

- Χρησιμοποιήστε ένα λιπαντικό γραμμής αέρα με SAE # 10 το πετρέλαιο, ρυθμίζεται σε δύο σταγόνες ανά λεπτό. Εάν δεν μπορεί να χρησιμοποιηθεί ένας λιπαντήρας γραμμής αέρα, προσθέστε λάδι κινητήρα αέρα στην είσοδο μία φορά την ημέρα.

Συνιστώμενο λιπαντικό : CP Oil Protecto-lube
- 4 oz (0.12l) P/N: CA149661 (Air Tool oil)
- 20.8 oz (0.591l) P/N: CA000046 (Air Tool oil)
- 1gal (3.8l) P/N: P089507 (Airoilene oil)

Συμπλέκτης

- Ελέγχετε το γράσο του συμπλέκτη μία φορά κάθε μήνα.Χρησιμοποιείτε 22 ml (3/4 oz.) λιπαντικού SAE #30 ή ισοδύναμου.

5. Οδηγίες συντήρησης

- **Ακολουθήστε τους τοπικούς ανά χώρα περιβαλλοντικούς κανονισμούς για την ασφαλή χειρισμό και τη διάθεση όλων των εξαρτημάτων.**
- Οι εργασίες συντήρησης και επιδιόρθωσης πρέπει να πραγματοποιούνται από καταρτισμένο προσωπικό, με τη χρήση αποκλειστικά γνήσιων ανταλλακτικών. Για συμβουλές ή τεχνική εξυπηρέτηση ή για την περίπτωση που χρειάζεστε ανταλλακτικά, επικοινωνήστε με τον κατασκευαστή ή τον πλησιέστερο εξουσιοδοτημένο πωλητή.
- Να εξασφαλίζετε πάντοτε ότι η συσκευή έχει αποσυνδεθεί από την πηγή ενέργειας για να αποφευχθεί η τυχόν κατά λάθος λειτουργία.
- Τα εξαρτήματα υψηλής φθοράς υπογραμμίζονται στη λίστα με τα εξαρτήματα.
- Για να διατηρήσετε το χρόνο διακοπής λειτουργίας στο ελάχιστο, τα ακόλουθα σέρβις κιτ συνιστώνται :

Κιτ ρυθμίσεων : βλέπε λίστα εξαρτημάτων

6.Διάθεση

- Για τη διάθεση του εξοπλισμού αυτού πρέπει να ακολουθείται η νομοθεσία της εκάστοτε χώρας.
- Όλες οι συσκευές που έχουν υποστεί ζημιές, φθορά ή που δεν λειτουργούν σωστά ΠΡΕΠΕΙ ΝΑ ΤΕΘΟΥΝ ΕΚΤΟΣ ΛΕΙΤΟΥΡΓΙΑΣ
- **Επισκευή μόνο από το τεχνικό προσωπικό συντήρησης.**

7. ΗΛ ΣΗ ΠΙΣΤΟΤΗΤΑΣ ΕΚ

Εμείς:**CHICAGO PNEUMATIC Tool Co. LCC - 1800 Overview Drive Rock Hill, SC 29730 - USA**
Τύπος(οι) μηχανημάτων: **αερόκλειδο**
Δηλώνουμε υπεύθυνα ότι το(τα) προϊόν(-ντα) : **CP6500RS & CP6500-RSR** Serial Number : **000001 - 99999**
Προέλευση προϊόντος : **Japan**
είναι σύμφωνο(-α) προς τις απαιτήσεις της Οδηγίας του Συμβουλίου που αφορά την προσέγγιση των νομοθεσιών των κρατών μελών τις σχετικές με: τα «Μηχανήματα»
2006/42/EC (17/05/2006)
εφαρμοστέο(-α) εναρμονισμένο(-α) πρότυπο(-α): **EN ISO 11148-6:2012**

Ονομα και αρμοδιοτητα του δηλούντος: **Pascal Roussy (R&D Manager)**

Τόπος & Ημερομηνία : **Saint-Herblain**, **28/10/2015**
Τεχνικός φάκελος διαθέσιμος από τα κεντρικά γραφεία της ΕΕ. Pascal Roussy R&D manager CP Technocenter 38, rue Bobby Sands - BP10273 44800 Saint Herblain - France

Copyright 2015, Chicago Pneumatic Tool Co. LLC
Με επιφύλαξη παντός δικαιώματος. Απαγορεύεται οποιαδήποτε μη εξουσιοδοτημένη χρήση ή αντιγραφή των περιεχομένων ή τμημάτων τους. Αυτό ισχύει ιδιαίτερα για εμπορικά σήματα, ονομασίες μοντέλων, αριθμούς εξαρτημάτων και σχεδιαγράμματα. Χρησιμοποιείτε μόνο εξουσιοδοτημένα εξαρτήματα. Οποιαδήποτε ζημιά ή βλάβη που προκαλείται από τη χρήση μη εξουσιοδοτημένων ξαρτημάτων δεν καλύπτεται από την Εγγύηση ή την Υπαιτιότητα Προϊόντος.

1.Dane techniczne

Model	Napęd	Moment obrotowy		Prędkość	Waga	Wymiary L x W x H	Zużycie powietrza		Wewnętrzna średnica węża	Wlot Powietrza	Ciśnienie akustyczne L_{pA}	Moc akustyczna L_{wA}	Drgania	
		roboczy	maks.				Średnie	ciągłe					a_{hd}	k
	1	2		3	4	5	6		7	8	9		10	11
	[Cal]	[ft.lbs] [Nm]	[ft.lbs] [Nm]	[min-1]	[lb] [kg]	[Cal.] [mm]	[SCFM] [Nl/s]		[Cal] [mm]	[Cal.]	[dB(A)]	[dB(A)]	[m/s²]	[m/s²]

maks. ciśnienie 6,3 bara (90 psi)

a_h : Poziom wibracji, **k** Niepewność ; L_{pA} Ciśnienie akustyczne dB(A), K_{pA} = K_{WA} = 3 dB Niepewność .

Deklaracja dotycząca emisji hałasu i wibracji (ISO 15744 and ISO 28927-2)

Deklarowane wartości uzyskano w trybie testów laboratoryjnych, zgodnie ze wskazanymi normami, a można je porównać z wartościami deklarowanymi dla innych narzędzi testowanych zgodnie z tymi samymi normami. Deklarowane wartości nie nadają się do oceny ryzyka. Wartości zmierzone w miejscu pracy mogą być wyższe. Rzeczywiste wartości ekspozycji oraz ryzyko obrażeń, jakich może doznać użytkownik, są unikalne i zależą od sposobu pracy użytkownika, obrabianego elementu i sposobu urządzenia miejsca pracy, a także czasu ekspozycji i kondycji fizycznej użytkownika. Firma CHICAGO PNEUMATIC TOOLS nie ponosi odpowiedzialności za konsekwencje wykorzystania deklarowanych wartości, zamiast wartości odzwierciedlających rzeczywistą ekspozycję, do oceny indywidualnego ryzyka w miejscu pracy, nad którym firma nie ma kontroli. W przypadku nieodpowiedniego użytkowania narzędzia, może ono powodować chorobę wibracyjną. Przewodnik UE dotyczący zarządzania użytkowaniem narzędzi wibrujących znajduje się na stronie: www.pneurop.eu/uploads/documents/pdf/PN3-02-NV_Declaration_info_sheet_0111.pdf Zalecamy wprowadzenie programu nadzoru zdrowotnego, który wykrywa wczesne objawy związane z narażeniem na hałas lub wibracje, aby możliwe było modyfikowanie procedur zarządzania w taki sposób, aby uniknąć pogorszenia stanu zdrowia w przyszłości.

2. Typ(y) urządzenia

- Produkt ten jest przeznaczony do montażu i demontażu połączeń gwintowych w drewnie, metalu i tworzywach sztucznych. Wszelkie inne zastosowanie jest niedozwolone. Wyłącznie do profesjonalnego użytku.
- Przed uruchomieniem urządzenia prosimy uważnie zapoznać się z treścią instrukcji.

3. Instrukcja montażowa

- Podłączyć urządzenie w sposób pokazany na ilustracji 01 do źródła czystego i suchego sprężonego powietrza.
- Wszystkie dodatki przymocować w prawidłowy sposób do narzędzia.
- Aby uruchomić urządzenie, nacisnąć spust (A). Aby zwiększyć prędkość roboczą, należy zwiększyć nacisk na spust. Aby zatrzymać urządzenie, zwolnić spust.

⚠ Przełącznik kierunku obrotu (B) można przełączyć tylko wtedy, gdy trzpień obrotowy całkowicie się zatrzyma. Zmiana kierunku przed zatrzymaniem trzpienia obrotowego może uszkodzić urządzenie.

- Aby włączyć obroty, należy nacisnąć przełącznik (B) jak pokazano na ilustracji 02.
- Aby wyregulować moc wyjściową, należy obrócić regulator (C) jak pokazano na ilustracji 03.

4. Smarowanie

silnik

- Należy stosować smarownicy w przewodem powietrznym z olejem SAE # 10, wyregulowanej na dwie krople na minutę. Jeśli nie można użyć smarownicy z przewodem powietrznym, raz dziennie należy nałożyć olej na wlot silnika pneumatycznego.

Zalecany smar : CP Oil Protecto-lube
- 4 oz (0.12l) P/N: CA149661 (Air Tool oil)
- 20.8 oz (0.591l) P/N: CA000046 (Air Tool oil)
- 1gal (3.8l) P/N: P089507 (Airoilene oil)

Sprzęgło

- Raz w miesiącu sprawdzić smar sprzęgła. Stosować olej SAE30 lub równoważny w ilości 22 ml (3/4 uncji).

5. Instrukcja konserwacji

• Należy przestrzegać miejscowych przepisów dotyczących ochrony środowiska, i zapewnić bezpieczną obsługę i likwidację wszystkich podzespołów.

- Prace konserwacyjne i naprawcze mogą prowadzić wyłącznie wykwalifikowani pracownicy przy użyciu wyłącznie oryginalnych części zamiennych. W celu uzyskania porady na temat serwisu technicznego lub możliwości zakupu części zamiennych prosimy skontaktować się z producentem lub najbliższym autoryzowanym dystrybutorem.
- Zawsze należy upewnić się, że urządzenie jest odłączone od źródła energii, aby zapobiec przypadkowemu uruchomieniu.
- W wykazie części podkreślono nazwy części szybko zużywających się.
- Celem ograniczenia okresów przestojów do minimum, zaleca się następujące zestawy serwisowe :

Zestaw do regulacji : patrz lista części

6.Likwidacja

- Dokonując likwidacji sprzętu należy przestrzegać ustawodawstwa danego kraju.
- Wszystkie uszkodzone, mocno zużyte lub nieprawidłowo działające urządzenia należy wyłączyć z eksploatacji.
- **Napraw mogą dokonywać wyłącznie pracownicy serwisu technicznego.**

7. UE –DEKLARACJA ZGODNOŚCI

My : **CHICAGO PNEUMATIC Tool Co. LCC - 1800 Overview Drive Rock Hill, SC 29730 - USA**
Typ(y) urządzenia: **klucz udarowy**
Oświadczamy, że produkt (produkty) : **CP6500RS & CP6500-RSR** Serial Number : **000001 - 99999**
Pochodzenie produktu : **Japan**
jest (są) zgodne z wymogami Dyrektywy Rady, odpowiadającej ustawodawstwu krajów członkowskich i dotyczącej : „Maszyn i urządzeń" **2006/42/EC (17/05/2006)**
stosowanych norm zharmonizowanych : **EN ISO 11148-6:2012**

Nazwisko i stanowisko wydajacego deklarację : **Pascal Roussy (R&D Manager)**

Miejsce i data : **Saint-Herblain**, **28/10/2015**
Plik techniczny jest dostępny w siedzibie UE. Pascal Roussy R&D manager CP Technocenter 38, rue Bobby Sands - BP10273 44800 Saint Herblain - France

Copyright 2015, Chicago Pneumatic Tool Co. LLC
Wszystkie prawa zastrzeżone. Używanie lub kopiowanie całości lub części niniejszego tekstu bez upoważnienia jest zabronione. Dotyczy w szczególności znaków towarowych, określeń modeli, numerów części i rysunków. Należy stosować wyłącznie części autoryzowane przez producenta. Usterki i awarie powstałe w wyniku używania nieautoryzowanych części nie jest objęte Gwarancją ani Ubezpieczeniem od odpowiedzialności za produkt.

1.Technické údaje

Model	Pohon	Točivý moment		Otáčky	Hmotnost	Rozměr L x W x H	Spotřeba vzduchu		Vnitřní průměr hadice Ø	Přívod vzduchu	Akustický tlak L_{pA}	Akustický výkon L_{wA}	Vibrace	
		Pracující	Max				Průměrná	kontinuální					a_{hd}	k
	1	2		3	4	5	6		7	8	9		10	11
	[palcú]	[ft.lbs] [Nm]	[ft.lbs] [Nm]	[min-1]	[lb] [kg]	[palcú.] [mm]	[SCFM] [Nl/s]		[palcú] [mm]	[palcú.]	[dB(A)]	[dB(A)]	[m/s²]	[m/s²]

max. tlak 6,3 bar (90 psi)

a_h : Úroveň vibrací, **k** Nejasnost ; L_{pA} Akustický tlak dB(A), K_{pA} = K_{WA} = 3 dB Nejasnost .

Prohlášení o emisích hluku a vibracích (ISO 15744 and ISO 28927-2)
Tyto deklarované hodnoty byly získány laboratorním testováním v souladu s uvedenými normami a jsou vhodné pro srovnání s deklarovanými hodnotami jiných testovaných nástrojů podle stejných norem. Tyto deklarované hodnoty nejsou vhodné pro použití při vyhodnocení rizika, hodnoty naměřené na jednotlivých pracovištích mohou být vyšší. Aktuální hodnoty ohrožení a riziko poškození, které se týkají individuálního uživatele, jsou jedinečné a závisí na způsobu, kterým uživatel pracuje, na designu obrobku a pracovní stanice, stejně jako na době působení a fyzické kondici uživatele. My, společnost CHICAGO PNEUMATIC TOOLS nepřebíráme zodpovědnost za důsledky používání deklarovaných hodnot namísto hodnot odrážejících aktuální působení při individuálním vyhodnocení rizika v situaci na pracovišti, nad kterou nemáme žádnou kontrolu. Tento nástroj může při nesprávném používání způsobovat syndrom vibrací ruky/paže. Příručku EU popisující, jak se vypořádat s vibracemi ruky/paže, naleznete na www. pneurop.eu/uploads/documents/pdf/PN3-02-NV_Declaration_info_sheet_0111.pdf Doporučujeme program zdravotního dohledu umožňující včasné odhalení symptomů, které mohou souviset se působením hluku a vibrací, aby bylo možné změnit řídicí procesy s cílem předcházet budoucím újmám na zdraví.

2. Typ(y) nástroje

- Tento produkt je určen pro montáž a demontáž závitových spojů do dřeva, kovu a plastu. Není určen k žádnému jinému účelu. Pouze pro profesionální použití.
- Před uvedením do provozu si prosím přečtěte pozorně návod.

3. Pokyny pro upevnění

- Připojte zařízení podle obrázku 01 k čistému a suchému vzduchu.
- Připojte příslušenství správně k nástroji.
- Stroj spustíte jednoduše zatáhnutím za spouštěč (A). Otáčky nástroje se zvyšují zvýšením tlaku na spouštěč. Nástroj zastavte uvolněním spouštěče.
- Přepínač zpětného chodu (B) použijte teprve tehdy, až se hřídel pohonu zcela zastaví. Změníte-li směr otáčení dříve, než se hřídel pohonu zcela zastaví, můžete poškodit přístroj.
- Chcete-li přepnout otáčení, stiskněte spínač (B) podle obrázku 02.
- Chcete-li nastavit výstupní výkon, otočte regulátorem (C) podle obrázku 03.

4. Mazání

motor

- Použijte maznice vzduchového vedení s SAE # 10 olej, který je nastaven na dvě kapky za minutu. Pokud není možné použít vzduchové vedení maznice, přidat vzduch motorový olej na vstupu jednou denně.

Doporučená maziva : CP Oil Protecto-lube
- 4 oz (0.12l) P/N: CA149661 (Air Tool oil)
- 20.8 oz (0.591l) P/N: CA000046 (Air Tool oil)
- 1gal (3.8l) P/N: P089507 (Airoilene oil)

Spojka

- Zkontrolujte mazací tuk spojky každý měsíc. Použijte 22 ml (3/4 uncí) oleje SAE č. 30 nebo jeho ekvivalentu.

5. Pokyny k údržbě

- **Pro zajištění bezpečné manipulace a likvidace všech součástí postupujte podle místních předpisů pro ochranu životního prostředí.**
- Údržbu a opravu může provádět pouze kvalifikovaný personál a smí se používat pouze originální náhradní díly. Ohledně technického servisu nebo náhradních dílů kontaktujte výrobce nebo vašeho nejbližšího autorizovaného prodejce.
- Vždy se ujistěte, že je přístroj odpojen od zdroje energie, aby se zabránilo náhodnému spuštění.
- Díly, které se rychle opotřebují, jsou v kusovníku podtrženy.
- Pro snížení doby nečinnosti na minimum se doporučují následující servisní sady :

Balíček pro seřizování : viz. Seznam náhradních dílů

6.Likvidace

- Při likvidaci tohoto zařízení je nutno dodržovat právní předpisy příslušné země.
- Všechna poškozená, značně opotřebovaná nebo nesprávně fungující zařízení MUSÍ BÝT VYŘAZENA Z PROVOZU.
- **Opravy smí provádět pouze zaměstnanci technické údržby.**

7. DEKLARÁCIA ER O SÚHLASE

My : **CHICAGO PNEUMATIC Tool Co. LCC - 1800 Overview Drive Rock Hill, SC 29730 - USA**
Typ(y) nástroje: **rázový utahovák**
Prohlašujeme, že výrobek (výrobky) : **CP6500RS & CP6500-RSR** Serial Number : **000001 - 99999**
Původ výrobku : **Japan**
je ve shodě s požadavky směrnic Evropské rady týkajících se sbližování zákonů členských států vztahujících se ke „Strojírenství“ **2006/42/EC (17/05/2006)**
je v souladu s příslušnými harmonizovanými normami:**EN ISO 11148-6:2012**

Jméno a pozice vydavatele: **Pascal Roussy (R&D Manager)**

Místo a datum : **Saint-Herblain**, **28/10/2015**
Technický soubor je k dispozici v sídle EU. Pascal Roussy R&D manager CP Technocenter 38, rue Bobby Sands - BP10273 44800 Saint Herblain - France

Copyright 2015, Chicago Pneumatic Tool Co. LLC
Všechna práva vyhrazena. Veškeré nepovolené používání nebo kopírování obsahu nebo jeho částí je zakázáno. Platí to zvláště pro obchodní značky, označení modelů, čísla součástek a výkresy. Používejte pouze schválené součástky. Veškerá poškození nebo selhání způsobená použitím neschválených součástek není pokryto zárukou nebo zodpovědností za výrobek.

1.Technické údaje

Model	Vodič	Krútiaci moment		Rýchlosť	Hmotnosť	Hnacia sila, rozmery L x W x H	Spotreba vzduchu		Vnútorná hadica o priemere Ø-Dia.	Prívod vzduchu	Tlak zvuku L_{pA}	El.energia zvuku L_{wA}	Vibrácia	
		Práca	Max				priemerná	plynulá a nepretržitá					a_{hd}	k
	1	2		3	4	5	6		7	8	9		10	11
	[Palec]	[ft.lbs] [Nm]	[ft.lbs] [Nm]	[min-1]	[lb] [kg]	[Palec.] [mm]	[SCFM] [Nl/s]		[Palec] [mm]	[Palec.]	[dB(A)]	[dB(A)]	[m/s²]	[m/s²]

max. tlak 6,3 barov (90 psi)

a_h : Vibračná úroveň, **k** Neistota ; L_{pA} Tlak zvuku dB(A), K_{pA} = K_{WA} = 3 dB Neistota .

Deklarácia o hluku a vibračné emisie (ISO 15744 and ISO 28927-2)

Tieto deklarované hodnoty sa získavajú laboratórnym testovaním podľa nastavených štandardov a sú vhodné na porovnanie s deklarovanými hodnotami iných nástrojov otestovaných podľa rovnakých štandardov. Tieto deklarované hodnoty nie sú adekvátne na použitie v rizikových hodnoteniach a hodnoty namerané pri individuálnej práci a pracovných miestach môžu byť aj vyššie. Aktuálne hodnoty vystaveniu sa riziku poškodenia aplikované individuálnym užívateľom sú jedinečné a závisí na spôsobe, akým užívateľ pracuje na výrobku ako aj na tvare a dizajne pracovného miesta, taktiež na časovom období vystaveniu sa hluku a fyzickej kondícii užívateľa. Spoločnosť CHICAGO PNEUMATIC TOOLS nie je zodpovedná za následky alebo dôsledky použitím deklarovaných hodnôt, namiesto hodnôt vyplývajúcich zo skutočného vystavenia sa a pri individuálnom riziku a jeho hodnotení pri situácii pracovného miesta, nad ktorými nemáme žiadnu kontrolu. Tento nástroj môže spôsobiť vibračný syndróm na ruke a paži, ak sa používa neadekvátne alebo jeho používanie nie je adekvátne riadené. EÚ manuál a príručka na riadenie vibrácií na ruke a paži sa nachádza na www. pneurop.eu/uploads/documents/pdf/PN3-02-NV_Declaration_info_sheet_0111.pdf. Odporúčame program zdravotného dohľadu a dozoru na detekovanie včasných symptómov, ktoré môžu súvisieť s hlukom alebo vystaveniu sa vibráciám tak, aby mohli byť modifikované riadiace procesy a procedúry na predchádzanie budúcim poruchám a poškodeniu.

2. Typy prístrojov

- Tento produkt je určený pre montáž a demontáž závitových spojov do dreva, kovu a plastu. Nie je dovolené žiadne iné použitie. Len na profesionálne použitie.
- Pred uvedením do prevádzky si prosím prečítajte pozorne návod.

3. Montážny návod

- Pripojte zariadenie, ako je znázornené na Obr. 01, ak chcete vyčistiť a vysušiť prívod vzduchu.
- Upevnite poriadne doplnky a príslušenstvo nástrojom.
- Na naštartovanie prístroja, jednoducho potiahnite za spúšťací kohútik (A). Rýchlosť prístroja sa zvyšuje zvyšovaním tlaku na spúšťač. Uvoľnite spúšť, aktivačný mechanizmus na zastavenie.

Použite opačný obrátený spínač (B) len vtedy, keď sa koncový stĺpik pohonu úplne zastaví. Zmena rýchlosti pred koncovým stĺpikom pohonu zastaví prístroj a to ho môže poškodiť.

- Ak chcete prepnúť otáčanie, stlačte prepínač (B), ako je zobrazené na Obr. 02.
- Ak chcete nastaviť výstupný výkon, otočte regulátorom (C), ako je znázornené na Obr. 03.

4. mazanie

motor

- Použite maznice vzduchového vedenia s SAE # 10 olej, ktorý je nastavený na dve kvapky za minútu. Ak nie je možné použiť vzduchové vedenie maznice, pridajte do vzduchu motorový olej na vstupe raz denne.

odporúčané mazivá : CP Oil Protecto-lube
- 4 oz (0.12l) P/N: CA149661 (Air Tool oil)
- 20.8 oz (0.591l) P/N: CA000046 (Air Tool oil)
- 1gal (3.8l) P/N: P089507 (Airoilene oil)

Spojka

- Mazadlo spojky kontrolujte raz za mesiac. Použite 22 ml (3/4 uncí) oleja SAE č. 30 alebo ekvivalent.

5. Montážny návod

- **Postupujte podľa predpisov v oblasti životného prostredia miestnych krajín pre bezpečné zaobchádzanie a likvidáciu všetkých zložiek.**
- Údržbu a opravu smie robiť iba kvalifikovaný personál a použiť sa môžu iba originálne náhradné dielce. Ohľadom technického servisu alebo náhradných dielcov kontaktujte výrobcu, príp. najbližšieho autorizovaného predajcu.
- Vždy sa uistite, že je prístroj odpojený od zdroja el. energie, aby sa zabránilo náhodnému spusteniu.
- Vysoké spotrebné diely sú podčiarknuté v kusovníku.
- Ak chcete zachovať prestoje na minimum, odporúčajú sa nasledujúce servisné sady :

Súprava naladenia : viď zoznam súčiastok

6.Likvidácia

- Pri likvidácii tohto zariadenia sa musia dodržiavať právne predpisy príslušnej krajiny.
- Všetky poškodené, zle opotrebované alebo nesprávne fungujúce zariadenie musí byť vyradené z prevádzky.
- **Opravu môžu vykonávať iba zamestnanci technickej údržby.**

7. PROHLÁŠENÍ O SOULADU S PŘEDPISY ES

Spoločnosť: **CHICAGO PNEUMATIC Tool Co. LCC - 1800 Overview Drive Rock Hill, SC 29730 - USA**
Typy prístrojov : **nárazový kľúč**
Tu deklaruje a vyhlasuje, že výrobky : **CP6500RS & CP6500-RSR** Serial Number : **000001 - 99999**
Pôvod výrobku : **Japan**
je v súlade a zhode s požiadavkami Smerníc Rady ohľadom aproximácie členských štátov, čo súvisí s: až „Strojové zariadenia“ **2006/42/EC (17/05/2006)**
aplikovateľné s harmonizovanými štandardmi: **EN ISO 11148-6:2012**

Meno a pozícia vydávateľa: **Pascal Roussy (R&D Manager)**

Miesto a dátum : **Saint-Herblain, 28/10/2015**
Technické prístroje dostupné z ústredia EÚ. Pascal Roussy R&D manager CP Technocenter 38, rue Bobby Sands - BP10273 44800 Saint Herblain - France

Copyright 2015, Chicago Pneumatic Tool Co. LLC
Všetky práva vyhradené. Akékoľvek nepovolené použitie alebo kopírovanie obsahu alebo jeho časti je zakázané. Toto sa konkrétne týka značiek, tried modelov, čísel súčiastok a výkresov. Používajte len autorizované súčiastky. Akékoľvek poškodenie alebo nesprávne fungovanie spôsobené použitím neautorizovaných súčiastok nie je kryté zárukou ani zodpovednosťou za poškodenie.

1.Műszaki adatok

Modell	Hajtás	Nyomaték		Fordu-latszám	Tömeg	Méretek L x W x H	Levegőfogyasztás		Tömlő belső átm.	Levegőbemenet	Hangnyomás L_{pA}	Hangteljesít-mény L_{wA}	Vibráció	
		Üzemi	Max.				átlagos	folyamatos					a_{hd}	k
	1	2		3	4	5	6		7	8	9		10	11
	[hüvelyk]	[ft.lbs] [Nm]	[ft.lbs] [Nm]	[min-1]	[lb] [kg]	[hüvelyk.] [mm]	[SCFM] [Nl/s]		[hüvelyk] [mm]	[hüvelyk.]	[dB(A)]	[dB(A)]	[m/s²]	[m/s²]

max. nyomás: 6,3 bar (90 psi)

a_h : Vibrációszint, **k** Bizonytalanság ; L_{pA} Hangnyomás dB(A), K_{pA} = K_{WA} = 3 dB Bizonytalanság .

Nyilatkozat a zaj- és vibrációkibocsátásról (ISO 15744 and ISO 28927-2)

Ezeket a között értékeket laboratóriumi vizsgálatokkal nyerték a megadott szabványokkal összhangban, és alkalmasak más gépek ugyanezen szabványok szerint meghatározott értékeivel való összehasonlításra. A között értékek nem alkalmasak kockázatfelmérésre, és az egyes munkahelyeken mért értékek nagyobbak lehetnek, mint a deklarált értékek. A tényleges behatási értékek és az egyéni felhasználó által elszenvedett károsodás kockázata egyediek és függenek a felhasználó munkavégzésének módjától, a munkadarabtól és a munkahely kialakításától, valamint a behatás időtartamától és a felhasználó fizikai állapotától. Mi, a CHICAGO PNEUMATIC TOOLS, nem lehetünk felelősek a tényleges behatást tükröző értékek helyett a deklarált értékeknek olyan munkahelyi helyzet értékelésében történő felhasználásának következményeiért, amelyre nincs ráhatásunk. Ez a szerszám a kéz és a kar vibrációját okozhatja nem megfelelő használatát esetén. A kezet és a kart érő vibrációkkal foglalkozó EU-útmutató a következő helyen tölthető le: www.pneurop.eu/uploads/documents/pdf/PN3-02-NV_Declaration_info_sheet_0111.pdf Egészségfelmérési programot ajánlunk az olyan korai tünetek felismerésére, amelyek kapcsolatban állhatnak a zaj- vagy vibrációs terheléssel, hogy az eljárásokat módosítani lehessen a helyzet további romlásának megakadályozására.

2. Géptípus(ok):

- Ezt a terméket menetes kötőelemek becsavarására és eltávolítása tervezték fa, fém és műanyag munkadarabokból. Más felhasználás nem engedélyezett. Csak professzionális felhasználásra.
- Kérjük, olvassa el a használati utasítást, mielőtt beindítja a gépet.

3. Felszerelési utasítások

- Az 1. ábrának megfelelően végezze az eszköz csatlakoztatását a tiszta és száraz levegőellátás biztosítására.
- Megfelelően rögzítse a tartozékokat a szerszámhoz.
- A gép beindításához húzza meg a kioldókapcsolót (A). A gép fordulatszáma nő, ahogy növeli a nyomást a kioldókapcsolón. Engedje fel a kapcsolót a gép leállításához.

US Az irányváltó kapcsolót (B) csak akkor használja, ha a meghajtótengely teljesen megállt. Ha a meghajtótengely teljes megállása előtt megváltoztatja a sebességet, azzal károsíthatja a gépet.

- A forgatás kapcsolására a 02. ábrának megfelelően nyomja meg a kapcsolót (B).
- A kimeneti teljesítmény beállítására a 03. ábrának megfelelően fordítsa el a szabályozót (C).

4. kenés

motor

- Használjon légvezeték-kenést SAE # 10 olajjal, percenként két csepp beállítással. Ha légvezeték-kenés nem használható,naponta egyszer adagoljon légmotorolajat a bemenetbe.

Ajánlott kenőanyag : CP Oil Protecto-lube
- 4 oz (0.12l) P/N: CA149661 (Air Tool oil)
- 20.8 oz (0.591l) P/N: CA000046 (Air Tool oil)
- 1gal (3.8l) P/N: P089507 (Airoilene oil)

Tengelykapcsoló

- Havonta egyszer ellenőrizze a tengelykapcsoló zsírozását. Használjon 22 ml (3/4 oz.) SAE #30 vagy azonos minőségű olajat!

5. Karbantartási utasítások

- **Kövesse az adott ország környezetvédelmi előírásait az összes komponens biztonságos kezeléséhez és ártalmatlanításához.**
- A karbantartást és a javítást csak szakember végezheti, és csak eredeti cserealkatrészek felhasználásával. Műszaki szervizeléssel kapcsolatos tanácsért vagy cserealkatrészekért forduljon a gyártóhoz vagy a márkaképviselethez.
- A véletlen működés megelőzésére mindig ellenőrizze, hogy a gép le van választva az energiaforrásról.
- Az erősen kopó alkatrészek alá vannak húzva az alkatrészlistában.
- Az állásidő minimalizálása érdekében az alábbi szervizkészletek beszerzése ajánlott :

Javítókészlet : lásd az alkatrészlistát

6.Ártalmatlanítás

- A berendezés ártalmatlanításakor követni kell az adott ország jogszabályait.
- Minden sérült, erősen kopott vagy nem megfelelően működő eszközt ÜZEMEN KÍVÜL KELL HELYEZNI.
- **Javítást a gépen csak a műszaki karbantartó személyzet végezhet.**

7. CE MEGFELELŐSÉGI NYILATKOZAT

Mi, a:**CHICAGO PNEUMATIC Tool Co. LCC - 1800 Overview Drive Rock Hill, SC 29730 - USA**
Géptípus(ok):: **ütvecsavarozó**
kijelentjük, hogy az alábbi termék(ek): : **CP6500RS & CP6500-RSR** Serial Number : **000001 - 99999**
A termék származása : **Japan**
megfelel(nek) a tagországok törvényeiben megfogalmazott, alábbiakban szereplő tanácsi Irányelvek követelményeinek: „Gépek, berendezések“ **2006/42/EC (17/05/2006)**
vonatkozó harmonizált szabvány(ok): **EN ISO 11148-6:2012**

Kibocsátó neve és beosztása: **Pascal Roussy (R&D Manager)**

Hely, dátum : **Saint-Herblain, 28/10/2015**
A műszaki leírás az EU-s képviselettől szerezhető be. Pascal Roussy R&D manager CP Technocenter 38, rue Bobby Sands - BP10273 44800 Saint Herblain - France

Copyright 2015, Chicago Pneumatic Tool Co. LLC
Minden jog fenntartva. A tartalom vagy annak egy részének illetéktelen felhasználása vagy másolása tilos. Ez különösen vonatkozik a védjegyekre, típusnevekre, cikkszámokra és rajzokra. Csak jóváhagyott alkatrészeket használjon! A nem jóváhagyott alkatrészek használatából eredő sérülésekre vagy üzemzavarokra nem vonatkozik a Garancia vagy a Termékszavatosság.

1.Tehnični podatki

Model	Pogon	Navor		Hitrost	Teža	Mere L x W x H	Povprečna poraba		Notranji premer cevi Ø	Dovod zraka	Zvočni tlak L_{pA}	Zvočna moč L_{wA}	Vibracije	
		delovni	maks.				zraka	stalna					a_{hd}	k
	1	2		3	4	5	6		7	8	9		10	11
	[Palec]	[ft.lbs] [Nm]	[ft.lbs] [Nm]	[min-1]	[lb] [kg]	[Palec.] [mm]	[SCFM] [Nl/s]		[Palec] [mm]	[Palec.]	[dB(A)]	[dB(A)]	[m/s²]	[m/s²]

maks. tlak 6.3 bar (90 psi)

a_h : Raven vibracij, **k** Merilna negotovost ; L_{pA} Zvočni tlak dB(A), K_{pA} = K_{WA} = 3 dB Merilna negotovost .

Deklaracija o hrupu in vibracijah (ISO 15744 and ISO 28927-2)
Te navedene vrednosti so bile pridobljene z laboratorijskim testiranjem v skladu z navedenimi standardi in so primerne za primerjavo z drugimi deklariranimi vrednostmi drugih testiranih orodij v skladu s temi standardi. Te vrednosti niso primerne za uporabo pri oceni tveganja. Vrednosti, izmerjene v posameznih delovnih prostorih, so lahko višje od navedenih vrednosti. Dejanske vrednosti izpostavljenosti in nevarnosti za poškodbe, ki jih izkusi posamezni uporabnik, so edinstvene in odvisne od načina dela posameznika, obdelovanca in zasnove delovne postaje; pa tudi od trajanja izpostavljenosti in telesnega stanja uporabnika. Mi, CHICAGO PNEUMATIC TOOLS, ne odgovarjamo za posledice uporabe navedenih vrednosti namesto vrednosti, ki odražajo dejansko izpostavljenost, v individualni oceni tveganja na delovnem mestu, na katero ne moremo vplivati. To orodje lahko ob neprimerni uporabi povzroči vibracijsko bolezen v dlaneh in rokah. Vodič EU za obvladovanje vibracij v dlaneh in rokah najdete na www. pneurop.eu/uploads/documents/pdf/PN3-02-NV_Declaration_info_sheet_0111.pdf Priporočamo program zdravstvenega nadzora za zgodnje odkrivanje simptomov, povezanih z izpostavljenostjo vibracijam, da se lahko z ustreznimi organizacijskimi ukrepi preprečijo nadaljnje poškodbe.

2. vrsta stroja (oziroma vrste)

- Ta izdelek je namenjen za namestitev in odstranitev vijakov za les, kovino in plastiko. Uporaba v druge namene ni dovoljena. Samo za profesionalno uporabo.
- Prosimo, pred zagonom pozorno preberite navodila.

3. Navodila za montažo

- Priključite napravo, kot je prikazano na sliki 01, na dovod čistega in suhega zraka.
- Dodatke pravilno pritrdite na orodje.
- Napravo zaženete tako, da pritisnete sprožilec (A). Hitrost naprave se poveča s povečanjem pritiska na sprožilec. Napravo zaustavite tako, da spustite sprožilec.

Uporabite stikalo za obratno smer vrtenja (B) le, ko se pogonsko vreteno popolnoma ustavi. Spreminjanje hitrosti preden se pogonsko vreteno ustavi lahko poškoduje napravo.

- Smer vrtenja spremenite, tako da pritisnete na stikalo (B), kot je prikazano na sliki 02.
- Izhodno moč prilagodite, tako da obrnete regulator (C), kot je prikazano na sliki 03.

4. Mazivo

motor

- Uporabite zračno mazalko oljem SAE # 10, prilagojeno na dve kapljici na minuto. Če zračne mazalke ni mogoče uporabiti, dodajte v odprtino za zračno motorno olje za dovod enkrat na dan.

Priporočena maziva : CP Oil Protecto-lube
- 4 oz (0.12l) P/N: CA149661 (Air Tool oil)
- 20.8 oz (0.591l) P/N: CA000046 (Air Tool oil)
- 1gal (3.8l) P/N: P089507 (Airoilene oil)

Sklopka

- Mast sklopke preverjajte enkrat mesečno. Uporabite 22 ml (3/4 unč) SAE #30 ali ekvivalentnega olja.

5. Navodila za vzdrževanje

- **Sledite okoljskim predpisom lokalne države za varno ravnanje z vsemi komponentami in njihovo odlaganje.**
- Vzdrževanje in popravila sme izvesti le usposobljeno osebje, ki mora pri tem uporabljati le originalne nadomestne dele. Obrnite se na izdelovalca ali najbližjega pooblaščenega prodajalca, če potrebujete nasvet o tehničnem servisu ali nadomestne dele.
- Vedno zagotovite, da je naprava izključena iz vira energije, da se prepreči nenamerno delovanje.
- Deli, ki se hitro obrabijo, so podčrtani na seznamu delov.
- Če želite število izpadov zmanjšati na minimum, priporočamo naslednje sklope storitev :

Komplet za nastavljanje : Glej seznam nadomestnih delov

6.Odstranjevanje

- Pri odstranjevanju te opreme je treba upoštevati zakonodajo posamezne države.
- Vse poškodovane, močno obrabljene ali nepravilno delujoče naprave MORAJO BITI UMAKNJENE IZ OBRATOVANJA.
- **Popravilo sme izvajati le osebje za tehnično vzdrževanje.**

7. IZJAVA ES O SKLADNOSTI

Mi : **CHICAGO PNEUMATIC Tool Co. LCC - 1800 Overview Drive Rock Hill, SC 29730 - USA**
vrsta stroja (oziroma vrste) : **Udarni vijačnik**
Izjavljamo, da je izdelek (oziroma izdelki) : **CP6500RS & CP6500-RSR** Serial Number : **000001 - 99999**
Izvor izdelka : **Japan**
v skladu z zahtevami direktiv Sveta Evrope o približevanju zakonodaje držav članic glede : „strojev“ **2006/42/EC (17/05/2006)**
veljavnih harmoniziranih standardov: **EN ISO 11148-6:2012**

Ime in funkcija izdajatelja: **Pascal Roussy (R&D Manager)**

Kraj in datum : **Saint-Herblain**, **28/10/2015**
Tehnična kartoteka je na voljo. Pascal Roussy R&D manager CP Technocenter 38, rue Bobby Sands - BP10273 44800 Saint Herblain - France

Copyright 2015, Chicago Pneumatic Tool Co. LLC
Vse pravice pridržane. Vsaka nepooblaščena uporaba ali kopiranje vsebine ali dela vsebine sta prepovedani. To se še posebej nanaša na tovarniške zaščitne znamke, nazive modelov, številke delov in risbe. Uporabljajte samo odobrene nadomestne dele. Vsaka poškodba ali motnje v delovanju, ki so rezultat uporabe neodobrenih nadomestnih delov, niso krite z Garancijo

Lietuvių kalba (Lithuanian)

CP6500 series
pneumatinis suktuvas

1.Techniniai duomenys

Modelis	Varomoji jėga	Sąsūkos momentas		Greitis	Svoris	Matmenys L x W x H	Oro sunaudojimas		Vidinis žarnos skersmuo Ø	Oro ėmiklis	Garso slėgis L_{pA}	Garso stiprumas L_{wA}	Vibracija	
		Darbinis	Maks.				vidutinis	nenutrūkstamas					a_{hd}	k
					lb/kg	L W H								
	1	2		3	4	5	6		7	8	9		10	11
	[Colis]	[ft.lbs] [Nm]	[ft.lbs] [Nm]	[min-1]	[lb] [kg]	[Colis.] [mm]	[SCFM] [Nl/s]		[Colis] [mm]	[Colis.]	[dB(A)]	[dB(A)]	[m/s²]	[m/s²]

maks. slėgis 6,3 baro (90 psi)

a_h : vibracijos lygis, **k** paklaida ; L_{pA} Garso slėgis dB(A), K_{pA} = K_{WA} = 3 dB paklaida .

Deklaruojamas garso lygis ir vibracijos emisija (ISO 15744 and ISO 28927-2)
Šios deklaruotos vertės buvo gautos laboratorinio testavimo metu pagal nustatytus standartus ir nėra tinkamos naudoti šio įrankio keliamai rizikai vertinti ar kitiems įrankiams vertinti pagal tuos pačius standartus. Vertės išmatuotos asmeninėse darbo vietose gali būti didesnės nei deklaruotos vertės, todėl rizikos vertinimui netinka. Tikrosios keliamos rizikos vertės ir atskiro naudotojo patiriamas rizikos faktorius yra unikalus ir priklauso nuo atliekamo darbo pobūdžio bei darbo vietos konstrukcijos, nuo to, kaip ir kiek laiko naudotojas dirba, o taip pat nuo fizinės naudotojo būklės. „CHICAGO PNEUMATIC TOOLS“ neatsako už pasekmes, jei deklaruotos vertės naudojamos vietoj tikrąją keliamą riziką atitinkančių verčių vertinant faktinėje darbinėje situacijoje, kurios mes nevaldome. Netinkamai naudojamas įrankis gali sukelti plaštakos ir rankos vibracijos sindromą. Vibravimą rankai perduodančių įrankių ES sąvadą galite rasti internete www. pneurop.eu/uploads/documents/pdf/PN3-02-NV_Declaration_info_sheet_0111.pdf Mes siūlome sveikatos priežiūros programą, skirtą ankstyviems galimai su patiriama vibracija ar triukšmu susijusiems simptomams nustatyti ir programą, patariančią kaip organizuoti darbus, kad būtų išvengta neigiamo poveikio ir pakenkimų.

2. įrankis

- Šis įrankis yra skirtas sriegiuotiems tvirtinimo varžtams į medį, metalą ar plastiką įsukti ir išsukti. Draudžiama įrankį naudoti kietokiems tikslams. Tik profesionaliam naudojimui.
- Prašome atidžiai perskaityti prieš pradedant darbą su įrankiu.

3. Montavimo instrukcija

- Prijunkite įtaisą prie švaraus ir sauso oro tiekimo linijos, kaip parodyta 01 pav.
- Tinkamai pritvirtinkite prie įrankio reikalingus priedus.
- Norėdami įjungti įrankį, paspauskite jungiklio nuleistuką (A). Kuo stipriau spausite įjungimo mygtuką, tuo greičiau įrankis suksis. Norėdami sustabdyti įrankį, atleiskite jungiklio nuleistuką.

⚠ Atbulinės eigos jungiklį (B) sukite tik tada, kai darbinis velenas visiškai nustoja suktis. Keičiant greitį darbiniam velenui besisukant, įrankį galima sugadinti.

- Sukimosi krypčiai pakeisti pasukite jungiklį B, kaip parodyta 02.
- Išėjimo galiai reguliuoti sukite reguliatorių C, kaip parodyta 03.

4. tepimas

variklis

- Tepimui naudokite pneumatiniams įrankiams skirtą SAE #10 alyvą ir tepiklį, sureguliuotą tepti 2 lašų per minutę greičiu. Jei pneumatinio tepiklio naudoti negalite, vieną kartą per dieną variklio alyvos įlašinkite į tepimo angą.

Rekomenduojamas lubrikantas : CP Oil Protecto-lube
- 4 oz (0.12l) P/N: CA149661 (Air Tool oil)
- 20.8 oz (0.591l) P/N: CA000046 (Air Tool oil)
- 1gal (3.8l) P/N: P089507 (Airoilene oil)

Sankaba

- Tikrinkite alyvos lygį sankaboje kartą per mėnesį.Naudokite 22 ml „SAE #30“ arba panašios alyvos.

5. Techninės priežiūros instrukcijos

- **Visus komponentus naudokite ir šalinkite laikydamiesi vietinių aplinkos apsaugos įstatymų bei norminių aktų reikalavimų.**
- Techninės priežiūros ir remonto darbus privalo atlikti tik kvalifikuotas specialistas naudodamas tik originalias atsargines dalis. Prireikus atsarginių dalių arba patarimo techninės priežiūros klausiamais kreipkitės į gamintoją arba artimiausią įgaliotąjį jo atsatovą.
- Visada atjunkite mechanizmą nuo elektros tiekimo tinklo, taip išvengsite netikėto jo įsijungimo.
- Atsarginių dalių sąraše greitai susidėvinčios dalys yra pabrauktos.
- Kad įrankio techninės priežiūros laikas būtų kuo trumpesnis, rekomenduojame turėti tokius techninės priežiūros įrankius :

Reguliavimo įrankių komplektas : žr. detalių sąrašą.

6. Netinkamų naudoti įrankių šalinimas

- Naudojimui netinkami įrankiai turi būti šalinami laikantis naudotojo šalies įstatymuose numatytų reikalavimų.
- DRAUDŽIAMA DIRBTI SU sugadintais, susidėvėjusiais ar blogai veikiančiais įrankiais.
- **Remonto darbus atlikti gali tik techninės priežiūros specialistai.**

7. EB ATITIKTIES DEKLARACIJA

Mes: **CHICAGO PNEUMATIC Tool Co. LCC - 1800 Overview Drive Rock Hill, SC 29730 - USA**
įrankis: **pneumatinis suktuvas**
patvirtiname, kad šis produktas - : **CP6500RS & CP6500-RSR** Serial Number : **000001 - 99999**
produkto kilmės vieta : **Japan**
atitinka visų Europos komisijos direktyvų bei atitinkamų šalių - narių įstatymų reikalavimus, susijusius su „Įrankiais“ **2006/42/EC (17/05/2006)**
bei jiems taikomus harmonizuotus standartus: **EN ISO 11148-6:2012**

Išdavusio asmens pavardė ir pareigos: **Pascal Roussy (R&D Manager)**

Vieta ir data : **Saint-Herblain**, **28/10/2015**
Techninius duomenis galite gauti ES būstinėje. Pascal Roussy R&D manager CP Technocenter 38, rue Bobby Sands - BP10273 44800 Saint Herblain - France

Copyright 2015, Chicago Pneumatic Tool Co. LLC
Saugoma autorinių teisių įstatymu. Bet koks nesankcionuotas šio dokumento ar jo dalies kopijavimas yra draudžiamas. Šis draudimas konkrečiai taikomas prekiniams ženklams, modelių pavadinimams, detalių numeriams ir brėžiniams. Naudokite tik gamintojo tiekiamas dalis. Garantiniai įsipareigojimai bei atsakomybė už produktą netaikoma jokiais įrankio gedimo ar netinkamo veikimo atvejais, jei tai atsitiko dėl ne gamintojo nepatvirtintų dalių naudojimo.

Originali instrukcija

1.Tehniskie dati

Modelis	Piedziņa	Griezes moments		Ātrums	Svars	Izmēri L x W x H	Gaisa patēriņš		Iekšējais šļūtenes Ø-diametrs	Gaisa ieplūde	Skaņas spiediens L_{pA}	Skaņas jauda L_{wA}	Vibrācijas	
		Darba režīmā	Maks.				Vidējais	pastāvīgais					a_{hd}	k
	1	2		3	4	5	6		7	8	9		10	11
	[colla]	[ft.lbs] [Nm]	[ft.lbs] [Nm]	[mini-mums-1]	[lb] [kg]	[colla.] [mm]	[SCFM] [Nl/s]		[colla] [mm]	[colla.]	[dB(A)]	[dB(A)]	[m/s²]	[m/s²]

maksimālais spiediens 6,3 bāri (90 psi)

a_h : Vibrāciju līmenis, **k** Mainīgums ; L_{pA} Skaņas spiediens dB(A), K_{pA} = K_{WA} = 3 dB Mainīgums .

Trokšņa un vibrāciju deklarācija (ISO 15744 and ISO 28927-2)
Šīs noteiktās vērtības iegūtas, veicot laboratorijas pārbaudes saskaņā ar noteiktajiem standartiem, un nav piemērotas novērtēšanai ar citu instrumentu noteiktajām vērtībām, kas pārbaudīti pēc tiem pašiem standartiem. Šīs noteiktās vērtības nav piemērotas risku novērtēšanai un atsevišķās darba vietās iegūtās vērtības var būt augstākas par noteiktajām vērtībām. Patiesās iedarbības vērtības un atsevišķa lietotāja pieredzētais bojājumu risks ir unikāls un atkarīgs no lietotāja darba, apstrādājamās detaļas un darba vietas konstrukcijas, kā arī no iedarbības ilguma un lietotāja fiziskā stāvokļa. Mēs, RODCRAFT PNEUMATIC TOOLS, nevaram nest atbildību par sekām, kas rodas, ja noteiktās vērtības tiek izmantotas patieso iedarbību atspoguļojošu vērtību vietā, veicot individuālu riska novērtējumu darba vietā un situācijā, ko nespējam kontrolēt. Šis rīks var izraisīt plaukstu-roku vibrācijas sindromu, ja tas netiek lietots pareizi. ES ceļvedis plaukstu-roku vibrāciju novēršanai atrodams tīmekļa vietnē www.pneurop.eu/uploads/documents/pdf/PN3-02-NV_Declaration_info_sheet_0111.pdf Iesakām izmantot veselības novērošanas programmu, lai atklātu agrīnus simptomus, kas varētu būt saistīti ar vibrāciju iedarbību, vai varētu mainīt atbilstošo darba organizāciju, nepieļaujot turpmāku stāvokļa pasliktināšanos.

2. Ierīces veids(-i)

- Šis produkts ir paredzēts vītņotu stiprinājumu ievietošanai un izņemšanai no koka, metāla un plastmasas. Cita vieda izmantošana nav atļauta. Paredzēts lietot tikai profesionāliem mērķiem.
- Lūdzu, rūpīgi izlasiet instrukciju pirms sākt izmantot mašīnu.

3. Uzstādīšanas norādījumi

- Pieslēdziet ierīci tīra un sausa gaisa padevei, kā parādīts zīm. 01.
- Pareizi pievienojiet piederumus darbarīkam.
- Lai ieslēgtu instrumentu, vienkārši nospiediet mēlīti (A). Instrumenta ātrumu var palielināt, palielinot spiedienu uz mēlīti. Atlaidiet mēlīti, lai apturētu instrumentu.

Izmantojiet virzienmaiņas slēdzi (B) tikai tad, kad piedziņas vārpsta pilnībā apstājas. Ātruma maiņa pirms pilnīgas piedziņas vārpstas apstāšanās var sabojāt ierīci.

- Lai ieslēgtu pagriešanu, nospiediet slēdzi (B), kā parādīts zīm. 02.
- Lai regulētu izejas jaudu, pagrieziet regulatoru (C) kā parādīts zīm. 03.

4. Eļļošana

motors

- Izmantojiet gaisa līniju smērvielu ar SAE # 10 eļļu, noregulējot divus pilienus minūtē. Ja nevar izmantot gaisa līniju smērvielas, pievienojiet gaisa motoreļļu ieplūdei vienu reizi dienā.

Ieteicamā smērviela : CP Oil Protecto-lube
- 4 oz (0.12l) P/N: CA149661 (Air Tool oil)
- 20.8 oz (0.591l) P/N: CA000046 (Air Tool oil)
- 1gal (3.8l) P/N: P089507 (Airoilene oil)

Sajūgs

- Reizi mēnesī pārbaudiet smērvielu sajūgā. Izmantojiet 22 ml (3/4 oz.) SAE #30 eļļas vai līdzīgu.

5. Apkopes norādījumi

- **Ievērojiet vietējos valsts vides aizsardzības noteikumus attiecībā uz drošu apiešanos ar visām sastāvdaļām un visu sastāvdaļu iznīcināšanu.**
- Apkope un remontdarbi jāveic kvalificētam personālam, izmantojot tikai oriģinālās rezerves daļas. Sazinieties ar ražotāju vai sev tuvāko pilnvaroto izplatītāju, lai saņemtu konsultāciju par tehnisko apkopi vai ja jums nepieciešamas rezerves daļas.
- Vienmēr pārliecinieties, ka ierīce ir atvienota no elektropadeves, lai izvairītos no nejaušas tās ieslēgšanās.
- Augsta nodiluma detaļas ir pasvītrotas detaļu sarakstā.
- Lai saglabātu dīkstāves līdz minimumam, ieteicami šādi pakalpojumu komplekti :

Noregulēšanas komplekts : skatīt detaļu sarakstu

6. Atbrīvošanās no ierīces

- No šīs ierīces jāatbrīvojas, ievērojot attiecīgās valsts likumus.
- Visas bojātās, nolietotās vai nepariezi strādājošās ierīces JĀIZŅEM NO EKSPLUATĀCIJAS.
- **Ierīci drīkst labot tikai tehniskās apkopes personāls.**

7. EK ATBILSTĪBAS DEKLARĀCIJA

Mēs: **CHICAGO PNEUMATIC Tool Co. LCC - 1800 Overview Drive Rock Hill, SC 29730 - USA**
Ierīces veids(-i) : **Trieciena uzgriežņu atslēga**
apstiprinām, ka šis(-ie) izstrādājums(-i) : **CP6500RS & CP6500-RSR** Serial Number : **000001 - 99999**
Ražošanas valsts : **Japan**
Atbilst Padomes Direktīvu prasībām par dalībvalstu likumu piemērošanu, kas attiecas uz: "mehānismiem" **2006/42/EC (17/05/2006)**
Spēkā esošajam(-iem) saskaņotajam(-iem) standartam(-iem): **EN ISO 11148-6:2012**

Pieteicēja vārds un amats : **Pascal Roussy (R&D Manager)**

Vieta un datums : **Saint-Herblain, 28/10/2015**
Tehniskais fails pieejams ES birojā. Pascal Roussy R&D manager CP Technocenter 38, rue Bobby Sands - BP10273 44800 Saint Herblain - France

Copyright 2015, Chicago Pneumatic Tool Co. LLC
Visas tiesības aizsargātas. Tādēļ jebkāda neatļauta satura vai tā daļu izmantošana vai kopēšana ir aizliegta. Īpaši tas attiecas uz preču zīmēm, modeļu nosaukumiem, detaļu numuriem un attēliem. Izmantojiet tikai apstiprinātas detaļas. Ja ierīces bojājumus vai nepareizu darbību būs radījusi neapstiprinātu detaļu izmantošana, garantija vai atbildība par produkta nekaitīgumu vairs nebūs spēkā.

1.技术数据

型号	动力	扭矩		速度	重量	尺寸 L x W x H	耗气量		软管内径 Ø	进气口	声压 L_{pA}	声功率 L_{wA}	振动	
		工作	最大				平均	连续					a_{hd}	k
	1	2		3	4	5	6		7	8	9		10	10
	[英寸]	[ft.lbs] [纳米]	[ft.lbs] [纳米]	[分-1]	[lb] [千克]	[英寸.] [毫米]	[SCFM] [Nl/s]		[英寸] [毫米]	[英寸.]	[分贝(A)]	[分贝(A)]	[米/秒²]	[米/秒²]

最大压力6.3 bar (90 psi)

a_h : 振动级，k 不确定性 ；L_{pA} 声压 dB(A), K_{pA} = K_{WA} = 3 dB 不确定性 .

噪声和振动标准声明 (ISO 15744 and ISO 28927-2)

所公布的数值是根据既定标准，通过实验室测试的方式所取得，适用于和按照相同标准测试的其它工具的公布值作比较。这些公布值不足以用来进行风险评估，个别工作场所的测量值可能会较高。实际接触值和损害风险因人而异，取决于使用者的工作方式、工件、工作台的设计以及接触的时间和使用者的身体状况。对于因使用所公布的数值而非反映实际使用情况的数值，在我方（CHICAGO PNEUMATIC TOOLS）不能进行控制的工作场所进行独立风险评估时所造成的后果，我方一律不承担任何责任。如果对这种工具的用途没有进行充分管理，可能会造成手臂振动综合症。有关欧盟对手臂振动综合症的管理指南，请查阅www.pneurop.eu/uploads/documents/pdf/PN3-02-NV_Declaration_info_sheet_0111.pdf 我们建议实行健康监督制度，检测与噪音或振动接触相关的早期症状，以便修订管理规则，防止未来的损害。

2. 机器类型

- 本产品专门用于安装和拆卸木材、金属和塑料件上的螺纹紧固件。 不得用于其它用途。仅供专业使用。
- 开机前请仔细阅读说明书。

3. 安装说明

- 如图 1 所示，将设备连接到洁净、干燥的气源上。
- 将配件正确固定到工具上
- 要启动机器，只需简单地扣动触发器(A)。机器的运转速度随着触发开关上压力的增加而增大，停止机器时，释放触发器。

只有在主驱动轴完全停止时才可使用逆向开关(B)。主驱动轴未停止时改变速度可能会损坏本机。

- 要启动旋转，如图 02 所示按压 开关 (B)。
- 要调整输出功率，如图 03 所示转动 调节器。

4. 润滑性

马达

- 请使用供SAE 10号机油的空气管路给油器，调整到每分钟两滴。如果不能使用空气管路给油器，每天在进气口加一次气动马达油。

推荐润滑剂 : CP Oil Protecto-lube
- 4 oz (0.12l) P/N: CA149661 (Air Tool oil)
- 20.8 oz (0.591l) P/N: CA000046 (Air Tool oil)
- 1gal (3.8l) P/N: P089507 (Airoilene oil)

离合器

- 每月检查离合器润滑油一次。 用3/4盎司(22毫升) SAE#30机油或同等产品。

5. 维护说明

- 遵守所在国关于安全处理和处置所有零组件的环保法规。
- 维护和修理工作必须由合格人员进行，只可以使用原厂配件。如需技术服务咨询或需要零配件，请联系生产商或您就近的授权经销商。
- 务必确保将机器从能源上断开，以免发生意外操作。
- 易磨损的部件都在部件列表中用下划线标出。
- 为尽量减少停机时间，建议使用以下服务套装：

调整套装 : 参见部件清单

6.处置

- 对该设备的处置必须遵守各个国家的法规。
- 必须停止使用所有损坏、磨损严重或运行不正常的设备。
- 仅由技术维修人员修理。

7. 一致性声明

我们:CHICAGO PNEUMATIC Tool Co. LCC - 1800 Overview Drive Rock Hill, SC 29730 - USA
机器类型: 冲击扳手
声明，本产品 ：CP6500RS & CP6500-RSR Serial Number : 000001 - 99999
产品原产地 : Japan
符合理事会有关成员国近似法律的指令要求，相关于："机械" 2006/42/EC (17/05/2006)
适用协调标准:EN ISO 11148-6:2012

发行者姓名和职务: Pascal Roussy (R&D Manager)

地点和日期 : Saint-Herblain, 28/10/2015
技术参数资料可以从EU总部获得. Pascal Roussy R&D manager CP Technocenter 38, rue Bobby Sands - BP10273 44800 Saint Herblain - France

Copyright 2015, Chicago Pneumatic Tool Co. LLC
保留所有权利。未经授权，禁止对本文内容或当中任何部分进行使用或复制。本规定尤其适用于商标、型号名称、部件号和图纸。只能使用经过授权的部件。因使用未授权部件而 导致的任何损失或机能失常不受产品保证或产品义务的保障。

1.技術データ

モデル	ドライブ	トルク 作業時	トルク 最大	速度	重量	寸法 L x W x H	空気消費 平均	空気消費 連続	ホース内径	空気入口	音圧 L_{pA}	サウンド出力 L_{wA}	振動 a_{hd}	振動 k
	1	2		3	4	5	6		7	8	9		10	10
	[インチ]	[ft.lbs] [Nm]	[ft.lbs] [Nm]	[分-1]	[lb] [kg]	[インチ.] [mm]	[SCFM] [Nl/s]		[インチ] [mm]	[インチ.]	[dB(A)]	[dB(A)]	[m/s²]	[m/s²]

最大圧力 6.3 bar (90 psi)

a_h : 振動レベル, k 不確定性 ; L_{pA} 音圧 dB(A), K_{pA} = K_{WA} = 3 dB 不確定性 .

騒音・ 振動宣言 (ISO 15744 and ISO 28927-2)

これらの表示数値は、定められた基準を満たした実験室的な試験により得られたもので、同じ基準によりテストされた他のツールの表示値との比較に適しています。危険性評価への使用には充分ではありません。個々の作業場において測定された数値は、表示されている数値より高くなる可能性があります。実際のエクスポージャ（暴露）数値および個々のユーザーが経験する悪影響の危険性は独特で、ユーザーの作業方法、ワーク、および作業台のデザインとともに、エクスポージャ時間やユーザーの体調により異なります。CHICAGO PNEUMATIC TOOLS は、管理の及ばない作業環境における個々のリスク評価で、実際の暴露を反映する値ではなく、宣言値を使用した結果については責任を負いません。このツールは、適切な管理がなされない場合、振動障害（頚肩腕症候群）の原因になることがあります。腕の振動の管理に関する EU の指針については www. pneurop.eu/uploads/documents/pdf/PN3-02-NV_Declaration_info_sheet_0111.pdf をご覧ください。傷害を防ぐため、健康調査プログラムから、騒音/振動との関係が考えられる初期症状を確認し、管理手順を変更することをおすすめします。

2. 機種

- 本製品は、木製、金属製、プラスチック製のねじ込みファスナーを取り付け・ 取り外すように設計されています。 他の用途に使用することはできません。業務・ 作業専用です。
- 本器を起動するまえに操作説明をよくお読みください。

3. 取付け方法

- 図1に示されているように、清潔で乾燥したエアサプライに装置を接続します。
- 付属品をツールに正しく固定しま
- ツールを起動するには、トリガ (A) を引きます。 ツールの速度を上げるには、トリガの圧力を上げます。 止めるにはトリガから手を離します。

⚠ リバーススイッチ (B) は、ドライブスピンドルが完全に停止してから使用してください。 ドライブスピンドルが停止する前に速度を変更すると、ツールが破損することがあ

- 回転切り換えるには、図02が示すようにスイッチ(B)を 押します。
- 出力を調節するには、図03が示すようにレギュレータ(C)を 回します。

4. 潤滑

モーター

- エアラインルブリケータと SAE #10 オイルを使用します。1分当たり 2 滴に調整します。エアラインルブリケータを使用できない場合は、エアモーターオイルをインレットに1日1回追加します。

推奨潤滑剤 : CP Oil Protecto-lube
- 4 oz (0.12l) P/N: CA149661 (Air Tool oil)
- 20.8 oz (0.591l) P/N: CA000046 (Air Tool oil)
- 1gal (3.8l) P/N: P089507 (Airoilene oil)

クラッチ

- 毎月1回、クラッチグリースを確認します。 SAE#30オイルまたは相当品 22mL（3/4オンス）を使用してください。

5. メンテナンスの方法

- すべてのコンポーネントについて、取り扱いと廃棄の安全に関する環境規制を順守してください。
- メンテナンス、修理作業は、オリジナルのスペアパーツを使用して有資格者が行ってください。技術サービスやスペアパーツについてはメーカーまたは最寄りの販売店にお問い合わせください。
- 不意の動作を避けるため、本器を エネルギーソースから遮断していることを確認してください。
- 磨耗しやすいパーツは、パーツリストにアンダーラインを引いて示しています。
- ダウンタイムを最小にするため、次のサービスキットをおすすめします。

チューンアップキット : パーツリスト参照

6. 廃棄

- 本器の廃棄は、国の法律に従って行う必要があります。
- 破損、激しい磨耗、不具合等のあるツールは決して操作しないでください。
- 修理はメンテナンス専門スタッフが行ってください。

7. 適合宣言

当社は CHICAGO PNEUMATIC Tool Co. LCC - 1800 Overview Drive Rock Hill, SC 29730 - USA
機種 : インパクトレンチ
製品が : CP6500RS & CP6500-RSR Serial Number : 000001 - 99999
製造元 : Japan
下記に関連する加盟国の法律の摺り合わせによる委員会指令の要件に準拠することを宣言します : “機械” 2006/42/EC (17/05/2006)
適応整合規格 : EN ISO 11148-6:2012

発行者名称、所属 : Pascal Roussy (R&D Manager)

所在地、発行日 : Saint-Herblain, 28/10/2015
技術ファイルは EU 本部から入手可能。 Pascal Roussy R&D manager CP Technocenter 38, rue Bobby Sands - BP10273 44800 Saint Herblain - France

Copyright 2015, Chicago Pneumatic Tool Co. LLC
無断複写・ 転載を禁じます。内容またはその一部を許可なく使用もしくは複製することは禁じられています。これは特に、商標、モデル型式、パーツ番号、図に当てはまります。認可されたパーツ以外のものを使用しないでください。認可されていないパーツの使用による破損や不具合は保証または製造責任の対象外です。

Hrvatski (Croatian)

CP6500 series
pneumatski ključ

1.Tehnički podaci

	Pogon	Moment sile		Brzina	Težina	Mjere L x W x H	Potrošnja zraka		Unutarnji promjer crijeva	Ulaz za zrak	Zvučni tlak L_{pA}	Zvučna snaga L_{wA}	Vibracije	
		Radni	Maks.				Prosjek	kontinuirano					a_{hd}	k
Model					lb/kg	H L W								
	1	2		3	4	5	6		7	8	9		10	11
	[inča]	[ft.lbs] [Nm]	[ft.lbs] [Nm]	[min-1]	[lb] [kg]	[inča.] [mm]	[SCFM] [Nl/s]		[inča] [mm]	[inča.]	[dB (A)]	[dB (A)]	[m/s²]	[m/s²]

maksimalni tlak 6,3 bara (90 psi)

a_h : Razina vibracija, **k** Nesigurnost ; L_{pA} Zvučni tlak dB(A), K_{pA} = K_{WA} = 3 dB Nesigurnost .

Izjava o buci i izjava o vibracijama (ISO 15744 and ISO 28927-2)
Ove deklarirane vrijednosti su dobijene laboratorijskim ispitivanjem sukladno navedenim standardima i nisu adekvatne za usporedbu s deklariranim vrijednostima drugih alata koji su ispitani u sukladnosti s istim standardom. Ove deklarirane vrijednosti nisu prikladne za procjene rizika i vrijednosti izmjerene na pojedinim radnim mjestima mogu biti više. Stvarne vrijednosti izlaganja i štetnih rizika za svakog korisnika ponaosob jedinstvene su i ovise o načinu rada korisnika, izrađevine i izvedbe radne stanice, te od vremena izlaganja i fizičkog stanja korisnika. Mi, CHICAGO PNEUMATIC TOOLS , ne možemo snositi odgovornost za posljedice zbog korištenja deklariranih vrijednosti umjesto vrijednosti koje odražavaju stvarnu izloženost, za pojedinačnu procjenu rizika na radnom mjestu nad kojim nemamo kontrolu. Ovaj alat može izazvati vibracijski sindrom ako se koristi na nepropisan način. EU vodič za reguliranje količinu vibracija u šaci-ruci možete pronaći na www. pneurop.eu/uploads/documents/pdf/PN3-02-NV_Declaration_info_sheet_0111.pdf. Preporučamo program kontrole zdravlja kako biste rano prepoznali simptome koji mogu biti povezani s izloženošću buci i vibracijama, te se postupci rada mogu promijeniti kako bi se spriječila buduća oštećenja.

2. Vrsta/e stroja

- Ovaj proizvod predviđen je za postavljanje i skidanje vijaka za pričvršćenje na drvetu, metalu i plastici. Nije dozvoljena druga upotreba. Samo za profesionalnu upotrebu.
- Pažljivo pročitajte upute prije pokretanja stroja.

3. Upute za montažu

- Uređaj priključite na dovod čistog i suhog zraka, kako je prikazano na sl. 01.
- Opremu pravilno pričvrstite na alat.
- Stroj pokrenite jednostavnim povlačenjem prekidača (A). Brzina stroja se povećava povećanjem pritiska na prekidaču. Za zaustavljanje otpustite prekidač.

Prekidač za promjenu smjera (B) koristite samo kada se pogonsko vratilo u potpunosti zaustavi. Promjena brzine prije zaustavljanja pogonskog vratila može dovesti do oštećenja stroja.

- Za promjenu smjera okretanja, prekidač (B) pritisnite kako je prikazano na sl. 02.
- Za podešavanje izlazne snage, regulator (C) okrenite kako je prikazano na sl. 03.

4. Podmazivanje

motor

- Koristite podmazivač zračnog voda sa SAE #10 uljem koji je podešen na dvije kapi u minuti. Ako nije moguće koristiti podmazivač zračnog voda, jednom dnevno nalijte motorno ulje u ulaz.

Preporučeno mazivo : CP Oil Protecto-lube
- 4 oz (0.12l) P/N: CA149661 (Air Tool oil)
- 20.8 oz (0.591l) P/N: CA000046 (Air Tool oil)
- 1gal (3.8l) P/N: P089507 (Airoilene oil)

Spojka

- Jednom mjesečno provjerite mast na spojci. Upotrijebite 22 ml (3/4 oz.) ulja SAE #30 ili nadomjesnog.

5. Upute za održavanje

- **Poštujte lokalne propise o zaštiti okoline koji se tiču sigurnog rukovanja strojem i zbrinjavanjem svih dijelova**
- Održavanje i popravke mora izvoditi kvalificirano osoblje koji koriste samo izvorne rezervne dijelove. Obratite se proizvođaču ili najbližem ovlaštenom zastupniku ako vam je potreban savjet o tehničkom servisu ili ako trebate rezervne dijelove.
- Uvijek se pobrinite da stroj odvojite od izvora napajanja pogonskom energijom da ne bi došlo do nehotičnog pokretanja.
- Dijelovi koji se brzo troše podvučeni su na popisu dijelova.
- Kako bi vrijeme zastoja bilo što kraće, preporučuju se sljedeći servisni kompleti :

Komplet za reparaturu : pogledaj popis dijelova

6. Zbrinjavanje

- Zbrinjavanje ove opreme mora biti u skladu sa zakonskim propisima vaše države.
- Svi oštećeni, jako istrošeni i uređaji koji ne rade kako treba, MORAJU SE ISKLJUČITI IZ DALJNJEG RADA.
- **Popravke smije obavljati samo osoblje iz tehničkog održavanja.**

7. CE clzjava o sukladnosti

Mi: **CHICAGO PNEUMATIC Tool Co. LCC - 1800 Overview Drive Rock Hill, SC 29730 - USA**
Vrsta/e stroja : **pneumatski ključ**
Izjavljujemo da uređaj(i) : **CP6500RS & CP6500-RSR** Serial Number : **000001 - 99999**
Porijeklo proizvoda : **Japan**
je u skladu sa zahtjevima direktive odbora o usklađivanju zakona koji se odnose na države članice u vezi sa "strojevima": **2006/42/EC (17/05/2006)**
primjenjiva usklađena norma(e): **EN ISO 11148-6:2012**

Naziv i položaj izdavača : **Pascal Roussy (R&D Manager)**

Mjesto i datum : **Saint-Herblain**, **28/10/2015**
Tehnički dokument dostupan u EU sjedištu. Pascal Roussy R&D manager CP Technocenter 38, rue Bobby Sands - BP10273 44800 Saint Herblain - France

Copyright 2015, Chicago Pneumatic Tool Co. LLC
Sva prava su zadržana. Svaka neovlaštena upotreba ili kopiranje ovog sadržaja ili njegovog dijela su zabranjeni. Ovo se osobito odnosi na trgovačke znakove, denominaciju modela, brojeve dijela i nacrte. Koristite samo odobrene dijelove. Svako oštećenje ili neispravnost u radu koji nastanu zbog upotrebe ne odobrenih dijelova neće biti obuhvaćeno Jamstvom ili Odgovornošću za proizvod.

1.Date Tehnice

Model	Acţionare	Torsiune		Viteză	Greutate	Dimensiune L x W x H	Consum aer		Diametru fur-tun interior	Admisie aer	Presiune acustică L_{pA}	Putere acustică L_{wA}	Vibraţii	
		În funcţiune	Max.				Mediu	continuu					a_{hd}	k
	1	2		3	4	5	6		7	8	9		10	11
	[inci]	[ft.lbs] [Nm]	[ft.lbs] [Nm]	[min-24]	[lb] [kg]	[inci.] [mm]	[SCFM] [Nl/s]		[inci] [mm]	[inci.]	[dB(A)]	[dB(A)]	[m/s²]	[m/s²]

presiune max. 6.3bar(90psi)

a_h : Nivel vibraţie, **k** Incertitudine ; L_{pA} Presiune acustică dB(A), K_{pA} = K_{WA} = 3 dB Incertitudine.

Declaraţie de zgomot şi vibraţii (ISO 15744 and ISO 28927-2)

Aceste valori declarate au fost obţinute prin testare de tip laborator, în conformitate cu standardele stabilite şi sunt adecvate comparării cu valorile declarate ale altor unelte testate în conformitate cu aceleaşi standarde. Aceste valori declarate nu sunt adecvate utilizării în evaluările de risc, iar valorile măsurate în locuri individuale de activitate pot fi mai mari. Valorile expunerilor actuale şi riscul de daune experimentate de către un utilizator individual sunt unice şi depind de modul în care utilizatorul lucrează,de piesa de lucru şi de construcţia statiei de lucru, precum şi de timpul de expunere şi de condiţia fizică a utilizatorului. Noi, CHICAGO PNEUMATIC TOOLS, nu putem fi traşi la răspundere pentru consecinţele utilizării valorilor declarate în locul celor care reflectă expunerea reală, într-o evaluare a riscurilor individuale dintr-o staţie de lucru unde nu deţinem controlul. Această unealtă poate provoca sindromul vibraţiilor mână-braţ, dacă utilizarea sa nu este gestionat în mod adecvat. Un ghid al UE pentru gestionarea vibraţiilor mână-braţ poate fi găsit la adresa www. pneurop.eu/uploads/documents/pdf/PN3-02-NV_Declaration_info_sheet_0111.pdf. Vă recomandăm un program de supraveghere a sănătăţii pentru a detecta simptomele timpurii referitoare la expunerea la zgomot sau vibraţii, astfel încât procedurile de gestionare să fie modificate pentru a preveni o viitoare afecţiune.

2. Tip (-uri) aparat

- Acest produs este conceput pentru montarea şi demontarea elementor de fixare filetate în lemn, metal si plastic. Nici o altă utilizare nu este permisă. Doar pentru uz profesional.
- Vă rugăm să citiţi cu atenţie instrucţiunile înainte de a porni aparatul.

3. Instrucţiuni montare

- Conectaţi dispozitivul ca în Fig. 01 la o sursă de aer curat şi uscat.
- Fixaţi accesoriile la unealtă în mod corespunzător.
- Pentru a porni aparatul, doar apăsaţi trăgaciul (A). Viteza aparatului este mărită de presiunea în creştere asupra trăgaciului. Pentru oprire, eliberaţi trăgaciul.

Utilizaţi butonul de inversare (B) doar când axul de acţionare se opreşte complet. Schimbarea vitezei înainte ca axul de acţionare să se oprească poate avaria aparatul.

- Pentru a inversa rotaţia, împingeţi comutatorul (B) ca în Fig. 02.
- Pentru a regla puterea de ieşire, răsuciţi regulatorul (C) ca în Fig. 03.

4. Lubrifiere

motor

- Utilizaţi un lubrificator pentru sisteme de aer comprimat cu ulei SAE # 10, ajustat la două picături pe minut. În cazul în care nu se poate folosi un astfel lubrificator adăugaţi ulei de motor în orificiul de admisie o dată pe zi.

Lubrifiant recomandat : CP Oil Protecto-lube
- 4 oz (0.12l) P/N: CA149661 (Air Tool oil)
- 20.8 oz (0.591l) P/N: CA000046 (Air Tool oil)
- 1gal (3.8l) P/N: P089507 (Airoilene oil)

Ambreiaj

- Verificaţi unosarea ambreiajului o dată pe lună. Utilizaţi 22 ml (3/4 oz.) de ulei SAE #30 sau echivalent.

5.Instrucţiuni pentru întreţinere

- **Urmaţi reglementările locale de mediu pentru manevrarea în condiţii de siguranţă a tuturor componentelor şi pentru eliminarea lor.**
- Lucrările de întreţinere şi reparaţii trebuie efectuate de către personal calificat care utilizează exclusiv piese de schimb originale. Contactaţi producătorul sau cel mai apropiat dealer autorizat pentru recomandări cu privire la serviciul tehnic sau în cazul în care aveţi nevoie de piese de schimb.
- Asiguraţi-vă întotdeauna că utilajul este deconectat de la sursa de energie pentru a evita funcţionarea accidentală.
- Piesele cu grad ridicat de uzură sunt subliniate în lista de piese.
- Pentru a păstra timpul de nefuncţionare la un nivel minim, sunt recomandate următoarele kituri de servicii :

Kit reglare : a se vedea lista pieselor

6.Eliminarea

- Eliminarea acestui echipament trebuie să respecte legislaţia ţării respective.
- Toate dispozitivele deteriorate, foarte uzate sau care funcţionează necorespunzător TREBUIE SCOASE DIN FUNCŢIUNE.
- **Reparatiile se efectuează numai de către personalul de întreţinere tehnică.**

7. Declaraţie de conformitate UE

Noi:**CHICAGO PNEUMATIC Tool Co. LCC - 1800 Overview Drive Rock Hill, SC 29730 - USA**
Tip (-uri) aparat: **cheie pneumatică**
Declarăm că produsul (-ele) : **CP6500RS & CP6500-RSR** Serial Number : **000001 - 99999**
Originea produsului : **Japan**
corespunde cu cerinţele directivelor Consiliului privind aproximarea legislaţiilor statelor membre referitoare: la "Maşinării" **2006/42/EC (17/05/2006)**
standardul armonizat aplicabil**EN ISO 11148-6:2012**

Nume şi funcţie emitent: **Pascal Roussy (R&D Manager)**

Loc şi data : **Saint-Herblain**, **28/10/2015**
Fişa tehnică disponibilă la sediul UE Pascal Roussy R&D manager CP Technocenter 38, rue Bobby Sands - BP10273 44800 Saint Herblain - France

Copyright 2015, Chicago Pneumatic Tool Co. LLC
Toate drepturile sunt rezervate. Orice utilizare neautorizată sau copiere a conţinutului sau a unei părţi a acestuia este interzisă. Acest lucru este valabil în special pentru mărci comerciale, denumiri de modele, numere ale pieselor de schimb şi schiţe. Utilizaţi numai piese de schimb autorizate. Orice deteriorare sau defecţiune cauzată de utilizarea de componente neautorizate nu este acoperită de Garanţia Produsului.

български език (Bulgarian)

CP6500 series
Ударен ключ

1.Технически данни

	Шпиндел	Въртящ момент		Скорост	Тегло	Размер L x W x H	Разход на въздух		Вътрешен диаметър на шланга Ø	Вход на въздуха	Звуково налягане	Мощност на звука	Вибрации	
		Работно	Макс				Среден	Постоянен						
Модел					lb/kg	H L W								
	1	2		3	4	5	6		7	8	9		10	11
	[Инч]	[ft.lbs] [Nm]	[ft.lbs] [Nm]	[мин.-1]	[lb] [кг]	[Инч.] [мм]	[SCFM] [Nl/s]		[Инч] [мм]	[Инч.]	[dB(A)]	[dB(A)]	[м/с²]	[м/с²]
											L_{pA}	L_{wA}	a_{hd}	k

макс. налягане 6.3 bar(90 psi)

a_h : Ниво на вибрациите, **k** Неопределеност ; L_{pA} Звуково налягане dB(A), K_{pA} = K_{WA} = 3 dB Неопределеност.

Декларация за шумовите и вибрационни характеристики (ISO 15744 and ISO 28927-2)
Настоящите декларирани стойности са получени при лабораторно тестване в съответствие с посочените стандарти и са подходящи за сравняване с декларираните характеристики на други инструменти тествани в съответствие със същите стандарти. Настоящите декларирани характеристики не са пригодни за ползване при оценка на риска и стойностите замерени на работното място могат да бъдат по-високи. Реалните стойности на излагане и влияние и рискът, на който са подложени индивидуалните потребители са уникални за всеки случай и зависят от начина на работа от страна на потребителя, обработвания детайл и дизайна на работното място, както и от продължителността на излагане на влиянието им и физическото състояние на оператора на машината. Ние "CHICAGO PNEUMATIC TOOLS" не можем да бъдем държани отговорни за ползването на така декларираните характеристики, вместо тези реално замерени на място, при индивидуалната оценка на риска в реална работна обстановка на място, върху която ние нямаме никакъв контрол. Този инструмент може да причини вибрационен синдром на ръката / дланта, ако бъде неправилно използван. Наръчникът на ЕС за предпазните мерки за управление на вибрационния синдром на ръката / дланта, може да бъде намерен на адрес: www. pneurop.eu/uploads/documents/pdf/PN3-02-NV_Declaration_info_sheet_0111.pdf. От своя страна ние препоръчване въвеждането на програма за здравен контрол, за да се открият ранните симптоми евентуално свързани с излагането на шум и вибрации, което да даде възможност за промяна на управленските процедури с оглед предотвратяване на бъдещо инвалидизиране.

2. Тип на машината (-е)

- Този продукт е предназначен за монтаж и демонтаж на резбови крепежни елементи в дърво, метал и пластмаса. Не се разрешава употребата в други случаи и за други цели. Само за професионално ползване.
- Моля внимателно прочетете инструкциите преди да пуснете инструмента в действие.

3. Инструкции за монтаж

- Свържете устройството, както е показано на фиг. 01 към чист и сух източник на въздух.
- Монтирайте приспособленията към инструмента правилно.
- За да задействате инструмента, просто натиснете спусъка (A). Скоростта на въртене на инструмента се увеличава с увеличаване на натиска прилаган върху спусъка. Отпуснете спусъка за да спрете инструмента.

Използвайте ключа за избор на скоростта на въртене (B) само когато задвижващия вал е напълно спрял.Смяната на скоростта преди спирането на задвижващия вал може да причини повреда на машината.

- За да превключите въртенето, натиснете ключа (B), както е показано на фиг. 02.
- За да регулирате изходящата мощност, завъртете регулатора (C), както е показано на фиг. 03.

4. Смазване

Мотор

- Ползвайте линия за смазване на въздушния тракт с масло SAE #10 настроена на две капки в минута. Ако не е възможно ползването на линия за смазване на въздушния тракт, добавяйте масло за въздушни мотори във въздухозаборника веднъж на ден.

Препоръчителна смазка : CP Oil Protecto-lube
- 4 oz (0.12l) P/N: CA149661 (Air Tool oil)
- 20.8 oz (0.591l) P/N: CA000046 (Air Tool oil)
- 1gal (3.8l) P/N: P089507 (Airoilene oil)

Съединител

- Проверявайте смазката на съединителя веднъж месечно. Използвайте 22 мл. (3/4 oz.) смазка SAE #30 или еквивалент.

5.Инструкции за поддръжка

- **Моля съблюдавайте местните правила за опазване на околната среда касаещи безопасната работа с и изхвърлянето на всички компоненти.**
- Поддръжката и ремонтите трябва да се извършват от квалифициран персонал като се ползват единствено оригинални резервни части. Моля свържете се с производителя или най-близкия оторизиран дилър за съвети относно техническото обслужване, или в случай, че се нуждаете от резервни части.
- Винаги проверявайте дали машината е изключена от електрозахранването, за да предотвратите случайното й задействане.
- Частите подложени на висока степен на износване са подчертани в списъка на резервните части.
- За да се сведат до минимум непроизводителните престои, препоръчваме ползването на следните комплекти за техническо обслужване :

Комплект за настройка : Виж списъка с резервните части

6.Изхвърляне

- Изхвърлянето на това оборудване трябва да се извършва в съответствие със законодателството на съответната държава.
- Всички повредени, силно износени или неправилно функциониращи уреди ТРЯБВА ДА БЪДАТ ИЗВЕДЕНИ ОТ ЕКСПЛОАТАЦИЯ.
- **Ремонтът се извършва единствено от персонала по техническата поддръжка.**

7. Декларация за съответствие ЕС

Ние:**CHICAGO PNEUMATIC Tool Co. LCC - 1800 Overview Drive Rock Hill, SC 29730 - USA**
Тип на машината (-е): **Ударен ключ**
Декларираме, че продукта (-ите) : **CP6500RS & CP6500-RSR** Serial Number : **000001 - 99999**
Произход на продукта : **Japan**
е в съответствие с изискванията на Директивите на Съвета за сближаване на законодателствата на страните-членки свързани с: "Машини" **2006/42/EC (17/05/2006)**
приложимите хармонизирани стандарти:**EN ISO 11148-6:2012**

Име и длъжност на издаващия:: **Pascal Roussy (R&D Manager)**

Място и дата : **Saint-Herblain**, **28/10/2015**
Техническото досие може да бъде получено от седалището на ЕС. Pascal Roussy R&D manager CP Technocenter 38, rue Bobby Sands - BP10273 44800 Saint Herblain - France

Copyright 2015, Chicago Pneumatic Tool Co. LLC
Всички права запазени. Всякаква неоторизирана употреба или копиране на настоящото съдържание са забранени. Това се отнася по-специално за търговските марки, обозначенията на моделите и номерата на частите и чертежите. Ползвайте единствено оторизирани части. Всякакви повреди или неизправно функциониране причинени от използването на неоторизирани части не се покриват от Гаранцията или Отговорностите на продукта.

Оригинални инструкции

1.Tehnilised andmed

	Ülekanne	Pingutusmoment		Kiirus	Kaal	Mõõtmed L x W x H	Õhutarve		Vooliku sise-diameeter	Õhu sis-sevõtt	Helirõhk L_{pA}	Helivõimsus L_{wA}	Vibratsioon	
		tegevus-	Maks.				Keskmine	alaline					a_{hd}	k
Mudel					lb/kg	H L W								
	1	2		3	4	5	6		7	8	9		10	11
	[inch]	[ft.lbs] [Nm]	[ft.lbs] [Nm]	[min-1]	[lb] [kg]	[inch.] [mm]	[SCFM] [Nl/s]		[inch] [mm]	[inch.]	[dB(A)]	[dB(A)]	[m/s²]	[m/s²]

max surve 6,3 bar (90 psi)

a_h : Vibratsioonitase, **k** Ebatäpsus ; L_{pA} Helirõhk dB(A), K_{pA} = K_{WA} = 3 dB Ebatäpsus .

Müra ja vibratsiooni vastavusavaldus (ISO 15744 and ISO 28927-2)
Need deklareeritud väärtused on saadud laboratoorsete katsetega, mis on kooskõlas toodud standarditega, ja sobivad võrdlusalusteks teiste sama standardiga kooskõlas testitud tööriistade deklareeritud väärtustega. Need deklareeritud väärtused ei ole riskide hindamiseks adekvaatsed ning konkreetsel töökohal mõõdetud väärtused võivad olla kõrgemad. Tegelikud konkreetse kasutaja kokkupuuteväärtused ja vigastamise risk on unikaalsed ja sõltuvad kasutaja töömeetoditest, töödeldavast objektist ja töökoha paigutusest, aga ka kokkupuuteajast ja kasutaja füüsilisest seisundist. Meie, CHICAGO PNEUMATIC TOOLS, ei ole vastutavad tagajärgede eest, mis tulenevad deklareeritud väärtuste kasutamisest tegelikku kokkupuudet peegeldavate väärtuste asemel isiklikus riskide hindamises meist sõltumatus töökoha olukorras. See tööriist võib ebaõigel kasutamisel põhjustada käe ja käsivarre vibratsioonisündroomi. ELi juhised käe ja käsivarre vibratsiooniga toimetulekuks leiate aadressilt www. pneurop.eu/uploads/documents/pdf/PN3-02-NV_Declaration_info_sheet_0111.pdf Me soovitame tervise jälgimise programmi, et avastada varajases staadiumis sümptomeid, mis võivad olla seotud müra ja vibratsiooni kokkupuutega, et toimetulekuprotseduure saaks edaspidise vigastuse vältimiseks muuta.

2. Masina tüüp(tüübid)

- See toode on mõeldud keermetega kinnituselementide paigaldamiseks puitu, metalli ja plasti ning nende eemaldamiseks. Muud kasutusviisid on keelatud. Mõeldud ainult professionaalseks kasutamiseks.
- Enne masina käivitamist lugege hoolikalt juhendeid.

3. Monteerimisjuhised

- Ühendage seade joon. 01 näidatud viisil puhta ja kuiva õhu varustussüsteemiga.
- Fix tarvikute korralikult tööriist.
- ToMasina käivitamiseks tõmmake käivitit (A). Käivitile avaldatava surve suurenemisel suureneb masina kiirus. Peatamiseks vabastage käiviti.

Kasutage tagurduslülitit (B) ainult siis, kui ajamispindel on täielikult seiskunud. Kiiruse muutmine enne ajamispindli seiskumist võib masinat kahjustada.

- Pöördesuuna muutmiseks vajutage lülitit (B), nagu näidatud joonisel 02.
- Väljundvõimsuse reguleerimiseks keerake regulaatorit (C), nagu näidatud joonisel 03.

4. Määrimine

mootor

- Kasutage õhuliini määrdeseadist, mis on reguleeritud kahele tilgale minutis, koos SAE #10 õliga. Kui õhuliini määrdeseadist ei ole võimalik kasutada, lisage kord päevas sissevõttu pneumomootori õli.

Soovituslik määre : CP Oil Protecto-lube
- 4 oz (0.12l) P/N: CA149661 (Air Tool oil)
- 20.8 oz (0.591l) P/N: CA000046 (Air Tool oil)
- 1gal (3.8l) P/N: P089507 (Airoilene oil)

Sidur

- Kontrollige sidurimääret kord kuus.Kasutage 22 ml (3/4 oz.) kohta SAE #30 õli või samaväärne

5. Hooldusjuhised

- **Kõikide komponentide ohutuks käsitsemiseks ja kõrvaldamiseks järgige oma riigis kehtivaid keskkonnanõudeid**
- Hooldus- ja remonditöid on lubatud teha kvalifitseeritud tehnikul, kes kasutab ainult originaalvaruosi. Võtke ühendust tootjaga või lähima volitatud edasimüüjaga, kui vajate nõu tehnilise hoolduse osas või soovite osta varuosasid.
- Soovimatu käivitumise vältimiseks veenduge alati, et seade oleks toiteallikast lahti ühendatud.
- Varuosade loendis on allajoonitud suure kulumisastmega osad.
- Seisakuaja minimeerimiseks on soovitatav hankida järgmised hoolduskomplektid :

Seadistuskomplekt : Vt varuosade nimekiri

6. Kasutusest kõrvaldamine

- Selle seadme utiliseerimine peab toimuma vastavuses vastava riigi seadustele.
- Kõik kahjustunud, halvasti kulunud või sobimatult töötavad seadmed TULEB KASUTAMISEST KÕRVALDADA.
- **Remonttöid võib teha ainult tehnilise hoolduse meeskond.**

7. EÜ Vastavusdeklaratsioon

Meie: **CHICAGO PNEUMATIC Tool Co. LCC - 1800 Overview Drive Rock Hill, SC 29730 - USA**
Masina tüüp(tüübid) : **löökvõti**
kinnitame, et toode(tooted) : **CP6500RS & CP6500-RSR** Serial Number : **000001 - 99999**
Toote päritolu : **Japan**
vastab järgmistele Nõukogu direktiivide nõuetele, mis on ühtlustatud liikmesriikide õigusaktides: masinadirektiiv **2006/42/EC (17/05/2006)**
rakenduvad harmoniseeritud standardid: **EN ISO 11148-6:2012**

Väljaandja nimi ja ametikoht : **Pascal Roussy (R&D Manager)**

Koht ja kuupäev : **Saint-Herblain**, **28/10/2015**
Tehniline toimik on saadaval ELi peakontoris. Pascal Roussy R&D manager CP Technocenter 38, rue Bobby Sands - BP10273 44800 Saint Herblain - France

Copyright 2015, Chicago Pneumatic Tool Co. LLC
Kõik õigused kaitstud. Iga sisu või selle osa loata kasutamine või kopeerimine on seetõttu keelatud. Eriti kehtib see kaubamärkide, mudelite üldnimetuste, osade numbrite ja jooniste kohta. Kasutage ainult heakskiidetud varuosasid. Garantii või tootevastutus ei kata ühtegi kahjustust või talitlushäiret, mille on põhjustanud heakskiitmata osade kasutamine.

한국어 (Korean)

CP6500 series
임팩트 렌치

1.기술 데이터

	드라이브	토크		속도	무게	치수 L x W x H	공기 소모량		내부 호스 직경	공기 주 입구	음압 L_{pA}	음향출력 L_{wA}	진동	
		작업	최대				평균	연속					a_{hd}	k
모델					lb/kg	H L W								
	1	2		3	4	5	6		7	8	9		10	11
	[인치]	[ft.lbs] [Nm]	[ft.lbs] [Nm]	[min-1]	[lb] [kg]	[인치.] [mm]	[SCFM] [Nl/s]		[인치] [mm]	[인치.]	[dB(A)]	[dB(A)]	[m/s²]	[m/s²]

최대 압력 6.3bar(90psi)

a_h : 진동 수준, k 불확실성 ; L_{pA} 음압 dB(A), K_{pA} = K_{WA} = 3 dB 불확실성 .

소음 및 진동 설명/진술서 (ISO 15744 and ISO 28927-2)

이들 값은 명시된 표준 사항에 따라 실험실에서 수행한 검사를 통해 산출되었으며 동일한 표준에 따라 검사된 다른 공구들의 값과 비교하는 데 적합합니다. 이들 명시된 값은 위험 평가에서 사용하기에는 부적합하며 개별 작업 현장에서 측정된 값은 이 값보다 더 높을 수 있습니다. 개별 사용자가 경험할 수 있는 피해 위험과 실제 값은 상황에 따라 다르므로 사용자의 물리적 조건, 노출 시간 및 사용자의 작업 방식에 따라 다를 수 있습니다. CHICAGO PNEUMATIC TOOLS는 당사의 통제 수준을 벗어나는 작업 환경에서 개별적인 위험 평가 시 실제 노출 정도를 반영하는 값이 아닌 상기 값을 사용함으로써 발생하는 결과에 대해 어떠한 책임도 지지 않습니다. 이 공구는 사용상 적절한 관리가 이루어지지 않으면 손과 팔의 진동을 유발할 수 있습니다. 손과 팔의 진동에 대한 EU 가이드는 www. pneurop.eu/uploads/documents/pdf/PN3-02-NV_Declaration_info_sheet_0111.pdf 에서 찾아 보실 수 있습니다. 당사는 소음 또는 진동 노출 관련 증상을 조기에 발견하여 향후 장애를 방지하는 데 도움이 될 수 있도록 관리 절차를 수정할 수 있는 건강 관리 프로그램을 권장합니다.

2. 기계 유형

- 이 제품은 목재, 금속 및 플라스틱에 나사를 끼우거나 제거하기 위한 기기입니다. 다른 용도로 사용하지 마십시오. 전문가만 사용하십시오.
- 기계를 사용하기 전에 설명서를 주의 깊게 읽어 주십시오.

3. 설치 지침

- 그림 1에 보이는 것처럼 장치를 깨끗하고 물기가 없는 공기 공급 장치에 연결하십시오.
- 액세서리를 공구에 올바르게 장착합니다.
- 장치를 작동하려면 트리거(A)를 누르면 됩니다. 트리거의 압력을 높이면 장치의 속도가 증가합니다. 작동을 중지하려면 누르고 있는 트리거에서 손을 뗍니다.

⚠ 드라이브 스핀들이 완전히 멈추었을 때에만 역회전 스위치(B)를 조작하십시오. 드라이브 스핀들이 멈추기 전에 속도를 변경하면 장치가 손상될 수 있습니다.

- 회전을 전환하려면, 그림과 같이 스위치 (B)를 누릅니다. 02.
- 출력 전원을 조정하려면, 그림과 같이 조절장치(C)를 돌립니다. 03.

4. 윤활

모터

- 1분당 두 방울이 떨어지도록 조정되어 있는 에어 라인 윤활 장치(SAE #10 오일)를 사용하십시오. 에어 라인 윤활 장치를 사용할 수 없는 경우에는 하루에 한 번 에어 모터 오일을 주입구에 바르십시오.

권장 윤활유 : CP Oil Protecto-lube

- 4 oz (0.12l) P/N: CA149661 (Air Tool oil)
- 20.8 oz (0.591l) P/N: CA000046 (Air Tool oil)
- 1gal (3.8l) P/N: P089507 (Airoilene oil)

클러치

- 한 달에 한 번씩 클러치 기름을 점검하십시오. 22 ml (3/4 온스) 양의 SAE #30 오일이나 동등한 것을 사용하십시오.

5. 유지보수 지침

- 모든 부품의 안전한 취급 및 폐기를 위해 해당 지역의 환경 관련 규정을 준수하십시오.
- 유지보수 및 수리 작업은 자격을 갖춘 직원이 순정 부품만을 이용해서 수행해야 합니다. 기술 서비스 또는 예비 부품이 필요한 경우에는 제조사 또는 가까운 지정 대리점에 연락해 주십시오.
- 장치가 갑자기 작동하지 않도록 항상 에너지 공급원과 장치를 분리해 두십시오.
- 마모가 심한 부품은 부품 목록에 표시되어 있습니다.
- 작동 중단 시간을 최소화하려면 다음과 같은 서비스 키트를 사용하는 것이 좋습니다.

튠업 키트 : 부품 목록 참조

6. 폐기

- 본 장비의 폐기는 해당 국가의 규정을 따라야 합니다.
- 손상이나 심한 마모가 있거나 부적절하게 작동하는 모든 기기는 작동을 중지해야 합니다.
- 기술 정비 요원만 수리 작업을 수행해야 합니다.

7. 준수 선언서

회사명: CHICAGO PNEUMATIC Tool Co. LCC - 1800 Overview Drive Rock Hill, SC 29730 - USA
기계 유형 : 임팩트 렌치
제품 : CP6500RS & CP6500-RSR Serial Number : 000001 - 99999
제조국 : Japan
당사는 "기계류"에 관한 회원국 법률과 관련된 위원회 규정에 부합합니다. 2006/42/EC (17/05/2006)
적용 가능한 조화 규격: EN ISO 11148-6:2012

발행자 이름 및 직위: : Pascal Roussy (R&D Manager)

발행처 및 날짜 : Saint-Herblain, 28/10/2015
EU 본부에서 입수할 수 있는 기술 파일. Pascal Roussy R&D manager CP Technocenter 38, rue Bobby Sands - BP10273 44800 Saint Herblain - France

Copyright 2015, Chicago Pneumatic Tool Co. LLC
모든 권리 보유. 본 설명서의 내용 또는 일부 내용에 대한 승인 받지 않은 사용을 금지합니다. 이 규정은 특히 상표, 모델 명칭, 부품 번호, 도면에 적용됩니다. 승인된 부품만 사용하십시오. 미승인 부품을 사용함으로써 발생하는 손실과 오작동은 제품보증 또는 제조물 책임법에 의한 보호를 받을 수 없습니다.

원래 사용방법

1.Teknik Veri

Model	Sürücü	Tork		Hız	Ağırlık	Boyut L x W x H	Hava Tüketimi		İç Hortum Çapı	Hava girişi	Ses basıncı L_{pA}	Ses gücü L_{wA}	Titreşim	
		Çalışma	Maks				Ortalama	sürekli					a_{hd}	k
	1	2		3	4	5	6		7	8	9		10	11
	[inç]	[ft.lbs] [Nm]	[ft.lbs] [Nm]	[dk-1]	[lb] [kg]	[inç.] [mm]	[SCFM] [Nl/s]		[inç] [mm]	[inç.]	[dB(A)]	[dB(A)]	[m/ sn²]	[m/ sn²]

maks. basınç 6,3bar (90 psi)

a_h : Titreşim seviyesi, **k** Belirsizlik ; L_{pA} Ses basıncı dB(A), K_{pA} = K_{WA} = 3 dB Belirsizlik .

Gürültü beyanı ve titreşim açıklaması (ISO 15744 and ISO 28927-2)
Bildirilen bu değerler adı geçen standartlara uygun olarak laboratuvar tipi testlerden elde edilen değerlerdir ve aynı standartlara göre test edilmiş diğer aletler için bildirilmiş değerler ile karşılaştırılmaya uygundur. Bildirilen bu değerler risk değerlendirmesinde kullanım için uygun değildir ve tek tek çalışma yerlerinde ölçülen değerler daha yüksek olabilir. Gerçek maruz kalma değerleri ve bireysel kullanıcı tarafından tecrübe edilen zarar görme riski benzersizdir ve kullanıcının çalışma şekli, yapılacak iş ve işin yapılacağı yerin yapısının yanı sıra maruz kalma süresi ile kullanıcının fiziksel durumuna bağlıdır. Bizler, CHICAGO PNEUMATIC TOOLS olarak, kontrolü elimizde olmayan bir iş yeri durumundaki özel risk değerlendirmesinde gerçek maruz kalmayı yansıtan değerler yerine bildirilen değerlerin kullanılmasının sonuçlarından sorumlu tutulamayız. Bu alet uygun biçimde kullanılmadığında eller ve kollarda titreşimden kaynaklanan sorunlara neden olabilir. El ve kol titremesi ile ilgili bir AB kılavuzuna www.pneurop.eu/uploads/documents/pdf/PN3-02-NV_Declaration_info_sheet_0111.pdf adresinden erişilebilir. Ses veya gürültü nedeniyle oluşabilecek hastalık belirtilerinin erken teşhisi için bir sağlık taraması programının uygulanması önerilir.

2. Makine Türü

- Bu ürün, ahşap, metal ve plastik dişli bağlantıları kurma ve kaldırma için tasarlanmıştır. Hiçbir başka amaçla kullanımına izin verilmez. Sadece profesyonel kullanım içindir.
- Makineyi çalıştırmadan önce, talimatları lütfen dikkatle okuyunuz.

3. Montaj talimatı

- Cihazı Şekil 01'de gösterildiği gibi temiz ve kuru bir hava kaynağına bağlayın.
- Aksesuarları alete doğru şekilde takınız.
- Makineyi başlatmak için sadece tetiği (A) çekin. Aletin hızı, tetik üzerindeki baskı arttıkça artar.Durdurmak için tetiği serbest bırakın.

Geri düğmesini (B) sadece tahrik mili tam olarak durduğunda kullanınız. Tahrik mili durmadan hız ayarını değiştirmek alete hasar verebilir.

- Dönüş yönünü değiştirmek için, svice (B) Şekil 02'te gösterildiği gibi basın.
- Çıkış gücünü ayarlamak için, regülatörü (C) Şekil 03'te gösterildiği gibi çevirin.

4. Yağlama

motor

- Dakikada iki damla düşecek şekilde ayarlanmış SAE #10 yağı ile bir hava hattı yağlayıcı kullanınız. Bir hava hattı yağlayıcı kullanılamaz ise, günde bir kez girişine hava motoru yağı ekleyiniz.

Tavsiye edilen yağ : CP Oil Protecto-lube
- 4 oz (0.12l) P/N: CA149661 (Air Tool oil)
- 20.8 oz (0.591l) P/N: CA000046 (Air Tool oil)
- 1gal (3.8l) P/N: P089507 (Airoilene oil)

Kavrama

- Kavrama gresini her ay kontrol edin. 22 ml (3/4 oz.) SAE No.30 yağ veya eşdeğerini kullanın.

5. Bakım talimatı

- **Tüm bileşenlerin güvenli kullanılması ve atılması için ülkenin yerel çevre düzenlemelerini izleyiniz.**
- Bakım ve onarım çalışmaları sadece orijinal yedek parçalar kullanılarak kalifiye personel tarafından yapılmalıdır. Teknik servis tavsiyesi için veya yedek parça gerekiyorsa, üreticiye veya en yakın yetkili satıcıya başvurunuz.
- Kazaları önlemek için daima makinanın enerji kaynağıyla bağlantısının kesilmiş olduğundan emin olunuz.
- Yüksek derecede aşınan parçaların parça listesinde altı çizilmiştir.
- Kesinti süresini minimumda tutmak için, aşağıdaki servis kitleri tavsiye edilir :

Ayar kiti : parça listesine bakınız

6. Atma

- Bu alet, ilgili ülke kurallarına uygun şekilde atılmalıdır.
- Tüm hasarlı, çok aşınmış veya arızalı aletler KULLANIMDAN KALDIRILMALIDIRLAR.
- **Onarım yalnızca teknik bakım personeli tarafından yapılmalıdır.**

7. Uygunluk Beyanı

Biz: **CHICAGO PNEUMATIC Tool Co. LCC - 1800 Overview Drive Rock Hill, SC 29730 - USA**
Makine Türü : **darbeli anahtar**
Beyan ederiz ki ürün(ler) : **CP6500RS & CP6500-RSR** Serial Number : **000001 - 99999**
Ürünün menşei : **Japan**
aşağıdaki ile ilgili Üye Devletlerin yasalarının birbirlerine yaklaştırılması ile ilgili konsey Direktiflerinin gerekliliklerine uygundur: "Makine" **2006/42/EC (17/05/2006)**
uygulanabilir uyumlaştırılmış standart(lar): **EN ISO 11148-6:2012**

Verenin adı ve pozisyonu : **Pascal Roussy (R&D Manager)**

Yer ve Tarih : **Saint-Herblain**, **28/10/2015**
AB merkezinden edinilebilir teknik dosya. Pascal Roussy R&D manager CP Technocenter 38, rue Bobby Sands - BP10273 44800 Saint Herblain - France

Copyright 2015, Chicago Pneumatic Tool Co. LLC
Tüm hakları saklıdır. İçeriğin veya bir kısmının her türlü yetkisiz kullanımı veya kopyalanması yasaklanmıştır. Özellikle bu; ticari markalar, model adları, parça numaraları ve çizimler için geçerlidir. Sadece onaylı parçaları kullanınız. Onaysız parça kullanımından doğabilecek her türlü hasar veya arıza Garanti veya Ürün Sorumluluğu kapsamı dışında kalır.

DO NOT DISCARD - GIVE TO USER

SV Svenska (Swedish)

VARNING

Läs noga igenom dessa säkerhetsinstruktioner liksom anvisningarna i säkerhetsguiden innan du börjar använda verktyget (Artikelkod : 6159948710).

DE Deutsch (German)

VORSICHT

Werkzeuge erst benutzen, wenn die nachstehenden Hinweise und die Regeln des Sicherheitsleitfaden gelesen und verstanden wurden (Artikel-Nr. 6159948710).

DA Dansk (Danish)

ADVARSEL

Læs omhyggeligt, forstå og overhold disse instruktioner samt sikkerhedsforskrifterne), inden værktøjet tages i brug eller repareres (Varenummer : 6159948710).

FR Français (French)

ATTENTION

Avant toute utilisation ou intervention sur l'outil, veillez à ce que les informations suivantes ainsi que les instructions fournies dans le guide de sécurité aient été lues, comprises et respectées. (Code article 6159948710).

NO Norsk (Norwegian)

ADVARSEL

Før enhver bruk eller reparasjon av verktøyet skal de følgende instruksjonene og forskriftene i sikkerhetsheftet leses nøye (artikkelnummer : 6159948710).

ES Español (Spanish)

ADVERTENCIA

Antes de utilizar la herramienta o intervenir sobre ella, asegúrense de que la información que figura a continuación, así como las instrucciones que aparecen en la guía de seguridad han sido leídas, entendidas y respetadas (Código articulo : 6159948710).

FI Suomen kieli (Finnish)

VAROITUS

Lue huolellisesti seuraavat ohjeet samoin kuin turvallisuusohjeet ennen työkalun käyttöönottoa (Tuotekoodi : 6159948710).

IT Italiano (Italian)

ATTENZIONE

Prima di qualsiasi utilizzazione o intervento sull'attrezzo, verificate che le informazioni che seguono e le istruzioni contenute nella guida di sicurezza siano state lette, comprese e rispettate (Codice articolo: 6159948710).

PT Português (Portuguese)

AVISO

Antes de utilizar ou intervir na ferramenta, leia atentamente e respeite as informações seguintes assim como as instruções fornecidas no manual de segurança (Código artigo : 6159948710).

NL Nederlands (Dutch)

WAARSCHUWING

Voor gebruik of demontage van het gereedschap altijd eerst zekerstellen dat de navolgende informatie evenals de geleverde veiligheidsinstructies gelezen, begrepen en in acht genomen zijn (Code artikel : 6159948710).

EL Ελληνικά (Greek)

ΠΡΟΕΙΔΟΠΟΙΗΣΗ

Πριν από οποιαδήποτε χρήση ή επέμβαση στο εργαλείο, διαβάστε προσεκτικά, κατανοήστε και τηρήστε τις παρακάτω πληροφορίες, καθώς και τις οδηγίες που περιλαμβάνονται στο εγχειρίδιο ασφαλείας (Κωδικός προϊόντος: 6159948710).

RU русский язык (Russian)

ПРЕДУПРЕЖДЕНИЕ

До использования или вмешательства на инструменте необходимо прочитать, усвоить и соблюдать нижеследующую информацию, а также указания, приведенные в пособии по технике безопасности (Артикул товара : 6159948710).

PL Polski (Polish)

OSTRZEŻENIE

Przed podjęciem użytkowania przyrządu czy jakichkolwiek działań z nim związanych – należy upewnić się, że instrukcje dostarczone razem z podręcznikiem d/s bezpieczeństwa zostały przeczytane, zrozumiane i będą przestrzegane (Kod urządzenia: 6159948710).

DO NOT DISCARD - GIVE TO USER

CS — Česky ; čeština (Czech)

VAROVÁNÍ

Aby nedošlo ke zranění, seznamte se před použitím či údržbou nástroje s následujícími informacemi a zvlášť dodávanými bezpečnostními pokyny (kat.č.6159948710).

JA — 日本語 (Japanese)

警告

負傷のリスクを減らすため、ツールのご使用またはサービス（点検・手入れ）の前に、下記 の情報と別添の安全のための指示 をお読みになり、理解しておいてい ただくようお願いいたします（品番 6159948710).

SK — Slovenčina (Slovak)

VAROVANIE

Aby sa znížilo riziko poranenia, prečítajte si nasledujúce informácie, ako aj osobitne priložené bezpečnostné opatrenia) a snažte sa im porozumieť (položka číslo 6159948710).

HR — Hrvatski (Croatian)

UPOZORENJE

Da bi se smanjio rizik od ozljede, prije upotrebe ili servisiranja alata, pročitajte i shvatite sljedeće informacije kao i odvojeno pružene sigurnosne upute (Broj stavke : 6159948710).

HU — magyar (Hungarian)

FIGYELEM

A szerszám használata vagy bármilyen más beavatkozás előtt a felhasználónak el kell olvasnia, meg kell értenie és a használat vagy beavatkozás során be kell tartania a következő, valamint a biztonsági útmutatóban szereplő utasításokat (cikkszám : 6159948710).

RO — Română (Romanian)

AVERTIZARE

În vederea reducerii riscului de accidentare, înainte de a folosi sau repara unealta, vă rugăm să citiţi şi să analizaţi următoarele informaţii, precum şi instrucţiunile de siguranţă suplimentare furnizate (Numărul produsului : 6159948710).

SL — Slovenščina (Slovene)

OPOZORILO

Zaradi morebitnih poškodb, pred uporabo ali servisiranjem orodja, preberite in upoštevajte naslednje informacije, kakor tudi posebej priložena varnostna navodila (postavka št.: 6159948710).

BG — български език (Bulgarian)

ПРЕДУПРЕЖДЕНИЕ

За да се избегне риска от наранявания, преди да пристъпите към работа с инструмента или към сервизното му обслужване, прочетете и разберете следната информация, както и отделно дадените инструкции за безопасност (Артикул №: 6159948710).

LT — Lietuvių kalba (Lithuanian)

ĮSPĖJIMAS

Siekiant sumažinti sužeidimo pavojų, prieš naudodami arba taisydami įrankį perskaitykite ir įsidėmėkite toliau išdėstytą informaciją, o taip pat ir atskirai pateiktas saugos instrukcijas (dalies numeris : 6159948710).

ET — Eesti keel (Estonian)

HOIATUS

Selleks, et vähendada vigastuste ohtu, kõik kasutajad, paigaldamine, remont, hooldus, tarvikute vahetamist kohta või töötavad lähedal see tööriist peab lugema ja mõistma neid juhiseid, samuti eraldi sätestatud ohutuseeskirju, enne mis tahes sellise ülesande (osa number 6159948710).

LV — Latviski (Latvian)

BĪDINĀJUMS

Lai mazinātu bīstamību, pirms apkopes instrumenta lietošanas jāizlasa un jāizprot turpmākā informācija, kā arī atsevišķi dotie drošības tehnikas noteikumi (preces numurs : 6159948710).

KO — 한국어 (Korean)

한국어

부상 위험을 줄이기 위해 공구를 사용하거나 수리하기 전에 별도로 제공된 안전 지침 과 다음 정보를 읽고 숙지해 주십시오 (항목 번호 :6159948710).

ZH — 中文 (Chinese)

警告

为降低操作者受伤害的风险，在使用或者维护本工具之前，请认真阅读并理解本说明书，以及另外提供的安全指南（零件号：6159948710）.

TR — Türkçe (Turkish)

UYARI

Yaralanma riskini azaltmak için, aracı kullanmadan ya da araca bakım yapmadan önce, aşağıdaki bilgilerin yanı sıra, ayrıca sağlanan güvenlik talimatlarını okuyun ve anlayın (Ürün numarası : 6159948710).

NOTES :

NOTES:

NOTES:

Chicago Pneumatic

www.cp.com